屡获殊荣:

车削变革

High Dynamic Turning – FreeTurn

Tooling a Sustainable Future

ceratizit.com

CERATIZIT GROUP

High Dynamic Turning (HDT)

通过 High Dynamic Turning (简称 HDT) 技术以及 FreeTurn 车削刀具, CERATIZIT 正在彻底改变传统车削方式。粗加工、精加工、仿形车削、端面和纵向车削等常见车削作业, 如今仅需一把刀具即可完成。

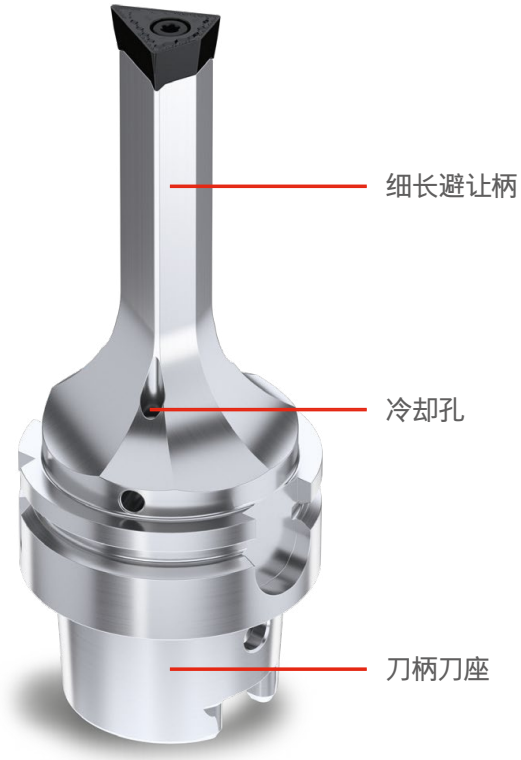

常规应用:
5 把刀具

FreeTurn 应用:
1 把刀具

切削加工时间对比

材料 42CrMo4
工艺过程中的动态切削参数基于样本切削参数

粗车

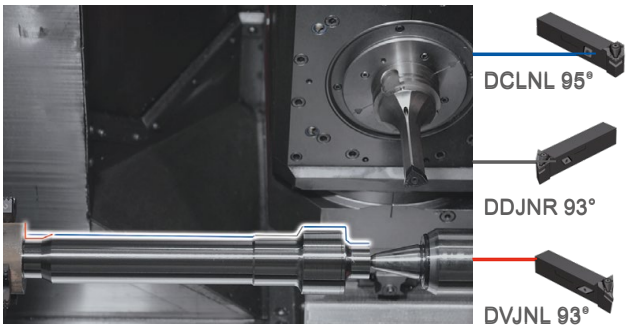

精车

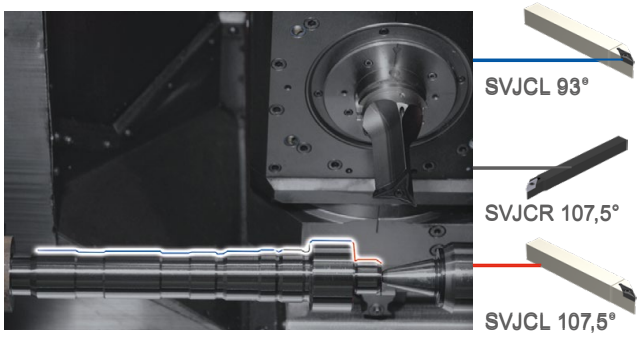

常规生产

使用六把不同刀具加工单个零件时的常规生产时间

= 03:32 分钟

使用 FreeTurn 生产

使用 HDT 加工单个零件时的生产时间

= 2:50 分钟

25 %
节约时间

观看我们的视频: "传统加工与 HDT 之间的用时对比", 一定超乎您的想象!

可控主偏角

- ▲ 可控主偏角自适应不同外型
- ▲ 可调进给
- ▲ 完美的切屑控制
- ▲ 全方位动态车削
- ▲ 正车及反车

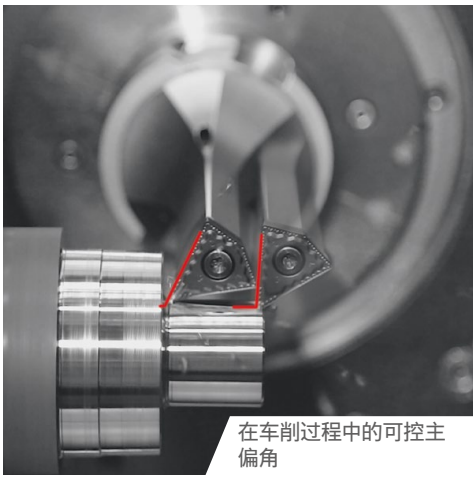

在车削过程中的可控主偏角

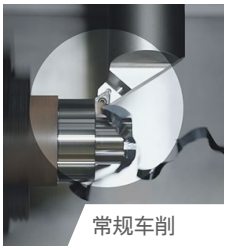

常规车削

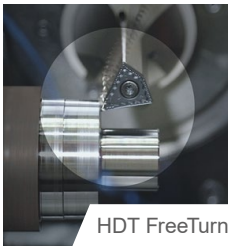

HDT FreeTurn

对比

灵活性

- ▲ 无需换刀
- ▲ 更少的刀位占用
- ▲ 空行程有效降低
- ▲ 适应无限轮廓
- ▲ 集成三种ISO几何设计于一体

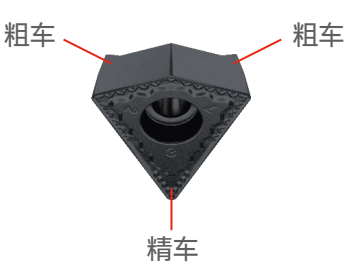

稳定性

- ▲ 主切削受力 (切削力 Fz) 有效改变至刀杆轴向
- ▲ 复合锥形刀杆设计, 稳定性佳

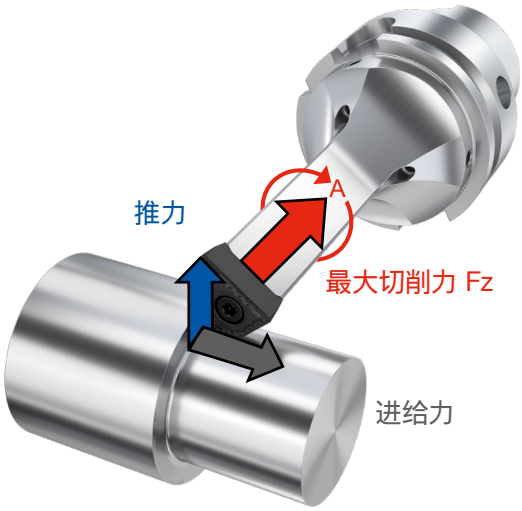

生产率

- ▲ 几乎所有工件轮廓均可加工
- ▲ 进给率提高 40%
- ▲ 空走刀行程减少达 90%
- ▲ 工艺过程中可调节进给率
- ▲ 有效的主偏角调整切削, 得以提升表面质量
- ▲ FreeTurn 的多功能性意味着可减少换刀次数
- ▲ 减少机床所需的刀具空间

我们保留为改进产品而进行技术变更的权利。

春保森拉天时精密刀具 (上海) 有限公司
上海市嘉定工业区新徕路468号1幢一层\201800
Tel.: +86 21 6067 5928 \ 客服热线: 400 052 1357
info.china@ceratizit.com
www.cbceratizit.com \ www.cuttingtools.ceratizit.com

CB-CERATIZIT GROUP