Richiesta di utensili speciali – Pinze

Siete pregati di inviarci il modulo compilato all'indirizzo mail **info.italia@ceratizit.com**!

Ditta: .....

Reparto: .....

Tecnico operatore: .....

Interlocutore: .....

Codice cliente: .....

Numero telefono interlocutore: .....

Il vostro numero di richiesta: .....

E-Mail dell'interlocutore: .....

☐

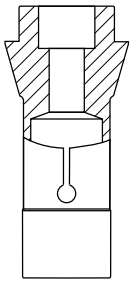

→ pag. 2

Pinze a gradino

☐

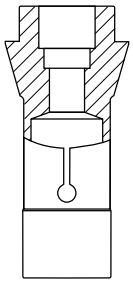

→ pag. 3

Pinze a 2 gradini

☐

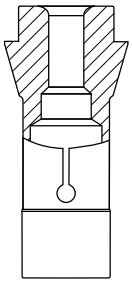

→ pag. 4

Pinze con raggio

☐

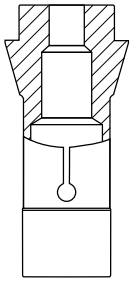

→ pag. 5

Pinza con foro di scarico

☐

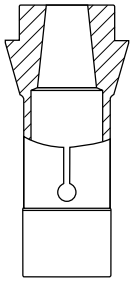

→ pag. 6

Pinze a cono

☐

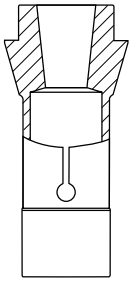

→ pag. 7

Pinze a cono rovesciato

☐

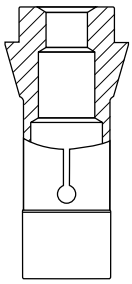

→ pag. 8

Pinze con smusso

☐

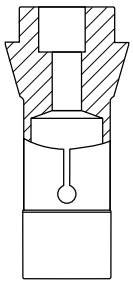

→ pag. 9

Pinze eccentriche, foro di scarico centrale

☐

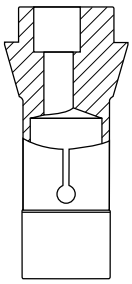

→ pag. 10

Pinze eccentriche

☐

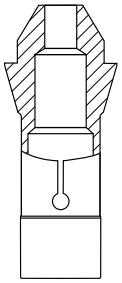

→ pag. 11

Pinze con copertura di protezione conica

☐

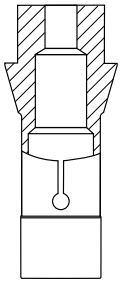

→ pag. 12

Pinze con copertura di protezione cilindrica

Pinze a gradino

1. Diametro di serraggio	D	(DCONWS)	=	.....
1. Lunghezza di serraggio	l	(LSC)	=	.....
2. Lunghezza di serraggio	l_1		=	.....
Lunghezza totale	L_1	(OAL)	=	.....
2. Diametro di serraggio o libero	D_1		=	.....
Diametro codolo	d	(DGUI)	=	.....

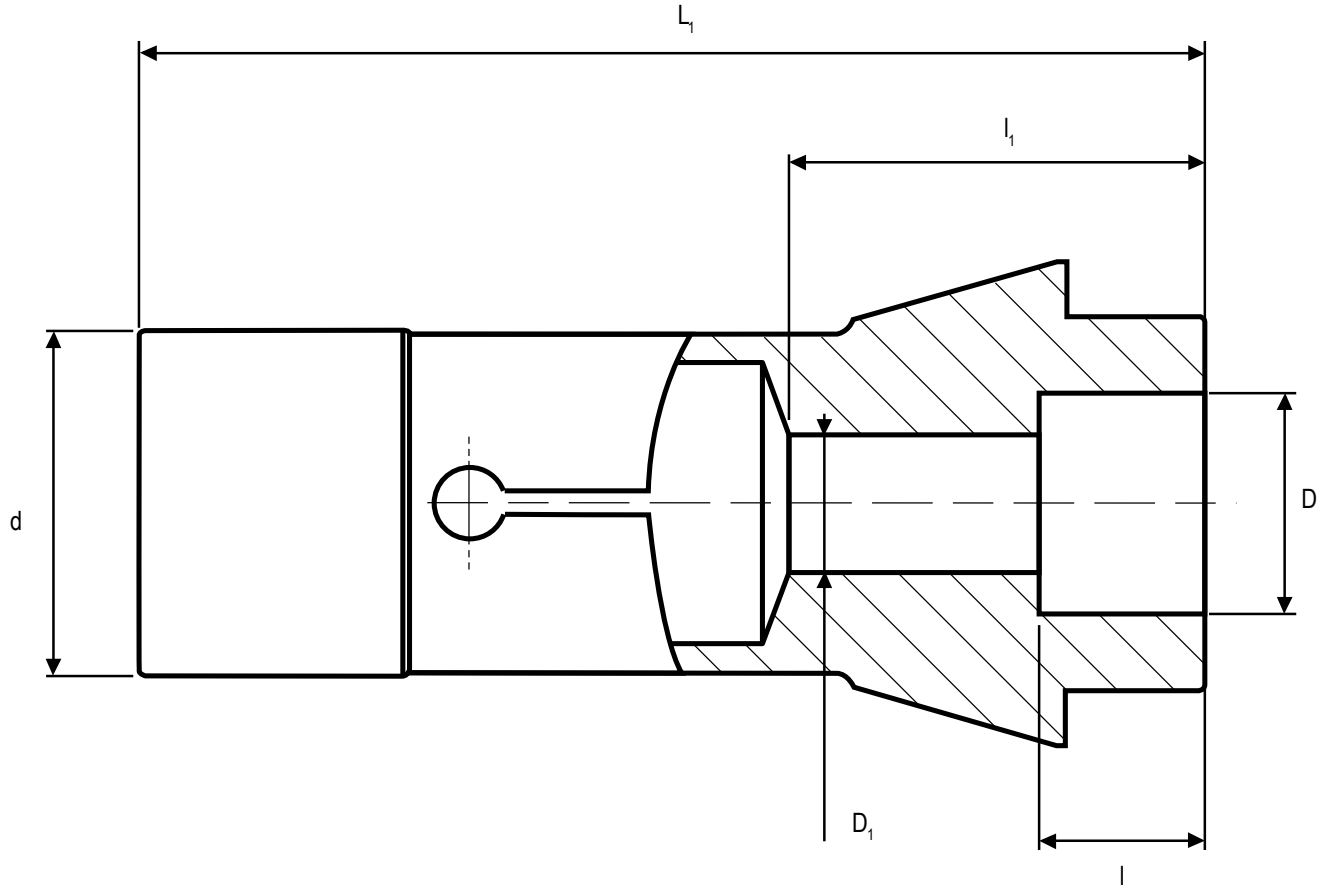

Tipo ..... Esempio (148E)

HP (High Precision)	☐	sì	
Intaglio a S	☐	sì	
Vulcanizzato	☐	sì	
Scanalatura nel cono	☐	sì	..... mm
Scanalatura nel codolo	☐	sì	..... mm
Rivestimento in m.d.	☐	sì	
Gola di scarico	☐	sì	..... mm

Commento

Quantità pezzi richiesta: ..... Quantità

Pinze a 2 gradini

1. Diametro di serraggio	D	(DCONWS)	=	.....
2. Diametro di serraggio	D_1		=	.....
1. Lunghezza di serraggio	l	(LSC)	=	.....
2. Lunghezza di serraggio	l_1		=	.....
3. Lunghezza di serraggio	l_2		=	.....
Lunghezza totale	L_1	(OAL)	=	.....
3. Diametro di serraggio o libero	D_2		=	.....
Diametro codolo	d	(DGUI)	=	.....

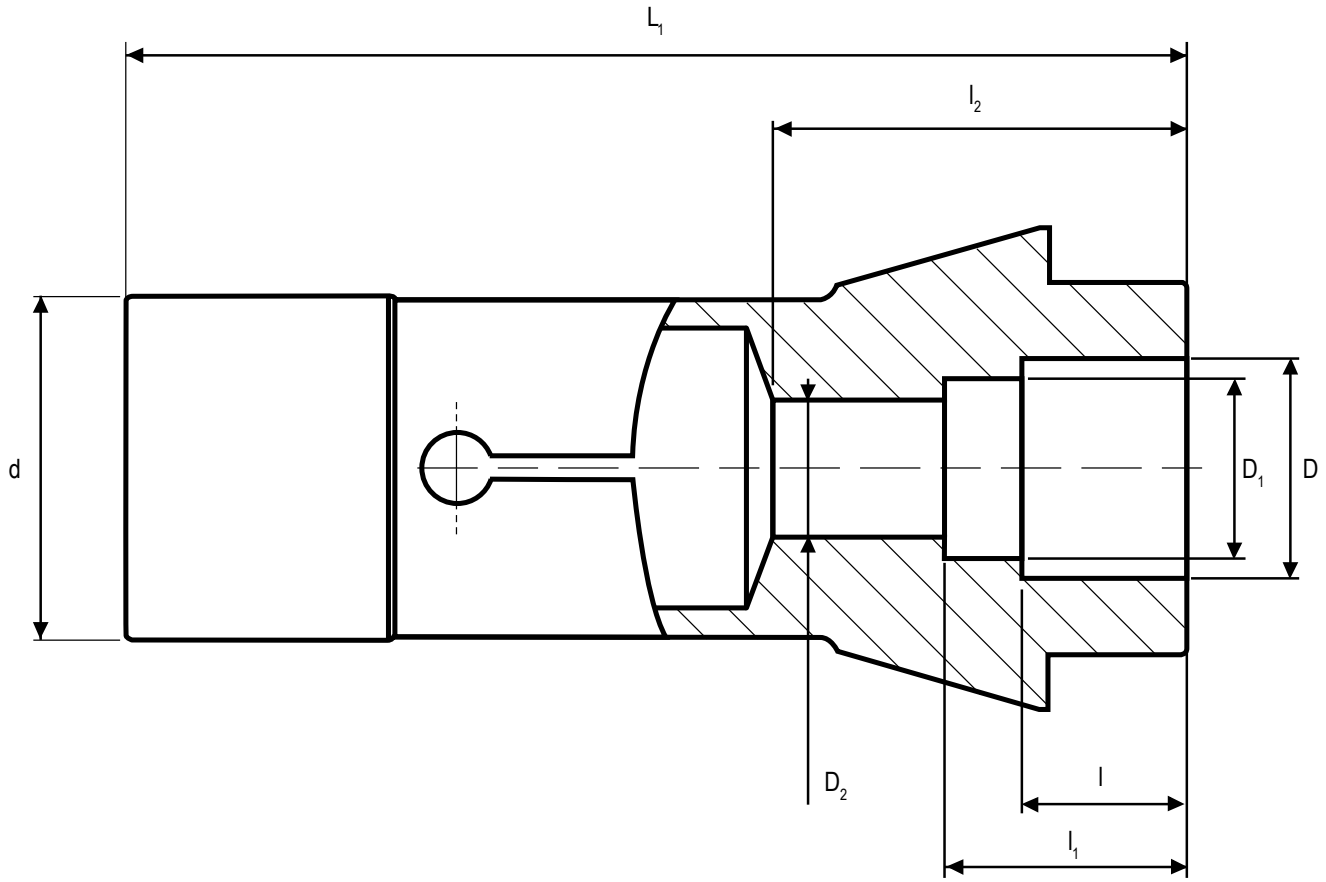

Tipo ..... Esempio (148E)

HP (High Precision)	☐	sì	
Intaglio a S	☐	sì	
Vulcanizzato	☐	sì	
Scanalatura nel cono	☐	sì	..... mm
Scanalatura nel codolo	☐	sì	..... mm
Rivestimento in m.d.	☐	sì	
Gola di scarico	☐	sì	..... mm

Commento

Quantità pezzi richiesta: ..... Quantità

Pinze con raggio

Diametro di serraggio	D	(DCONWS)	=	.....
raggio	R		=	.....
Lunghezza di serraggio	l	(LSC)	=	.....
Lunghezza totale	L_1	(OAL)	=	.....
Foro di scarico	D_1		=	.....
Diametro codolo	d	(DGUI)	=	.....

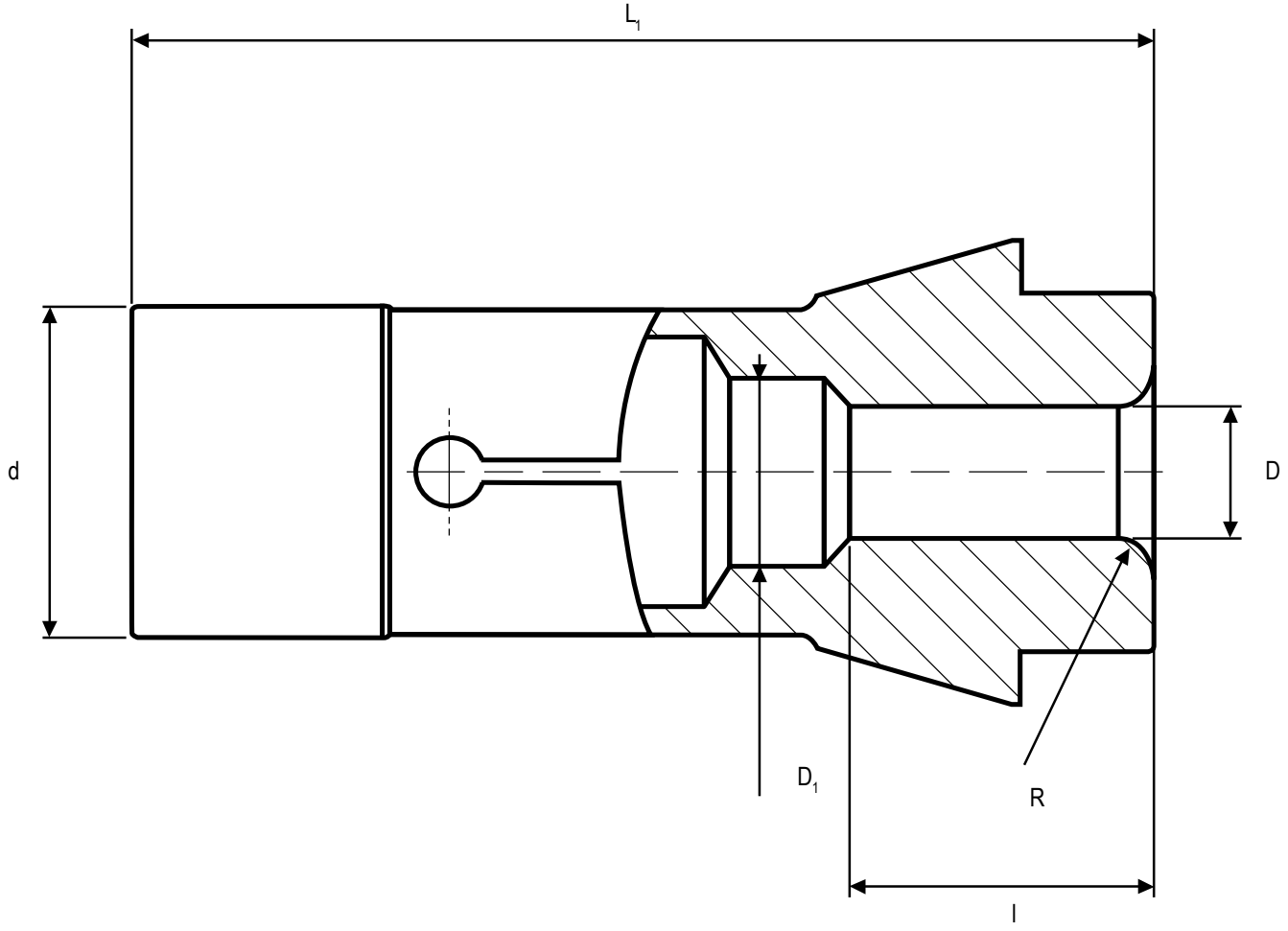

Tipo ..... Esempio (148E)

HP (High Precision)	☐	sì	
Intaglio a S	☐	sì	
Vulcanizzato	☐	sì	
Scanalatura nel cono	☐	sì	..... mm
Scanalatura nel codolo	☐	sì	..... mm
Rivestimento in m.d.	☐	sì	
Arresto	☐	sì	

Commento

Quantità pezzi richiesta: ..... Quantità

Pinza con foro di scarico

Diametro di serraggio	D	(DCONWS)	=	.....
Lunghezza di serraggio	l	(LSC)	=	.....
Lunghezza totale	L_1	(OAL)	=	.....
Foro di scarico	D_1		=	.....
Diametro codolo	d	(DGUI)	=	.....

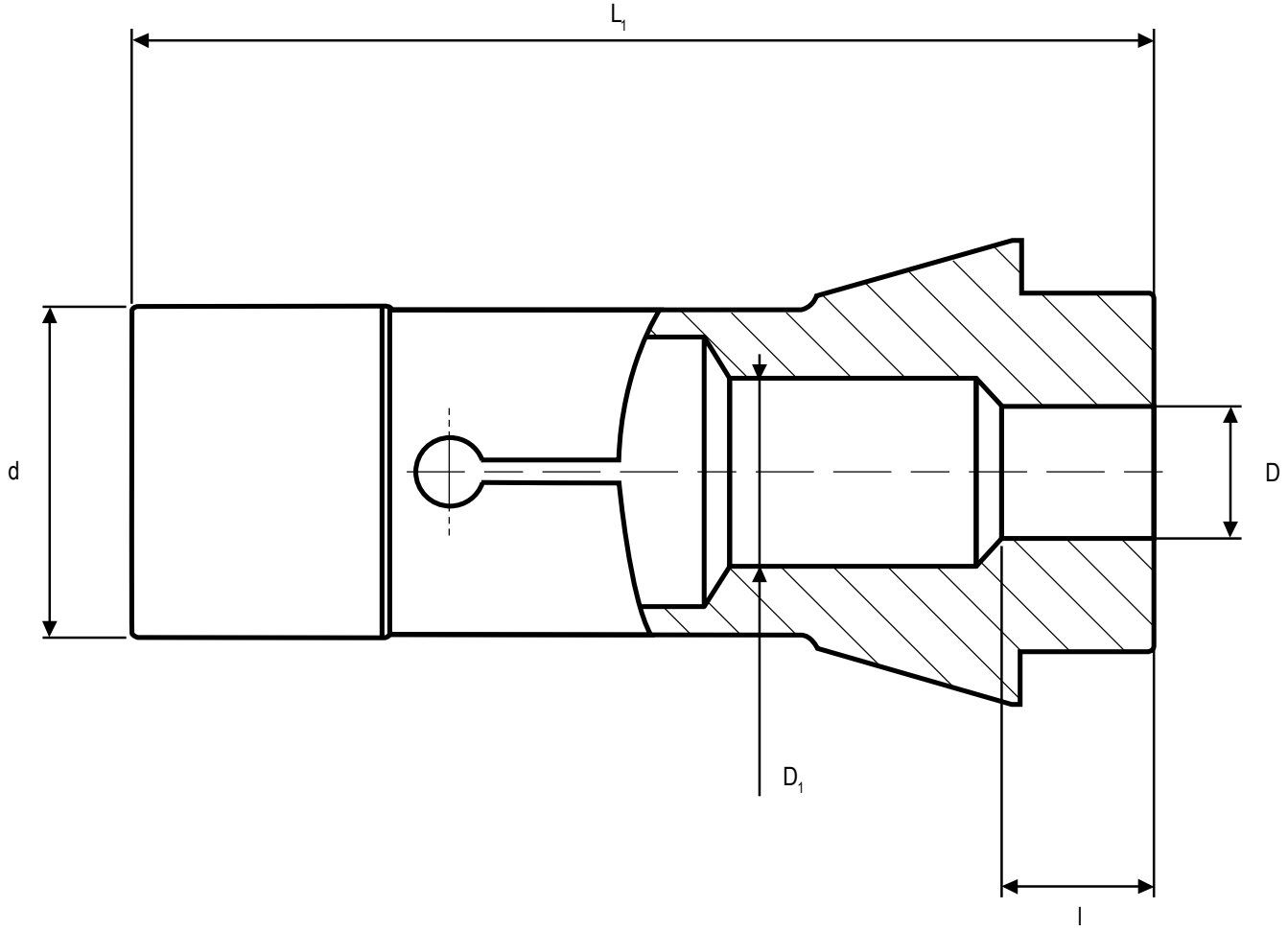

Tipo ..... Esempio (148E)

HP (High Precision)	☐	sì	
Intaglio a S	☐	sì	
Vulcanizzato	☐	sì	
Scanalatura nel cono	☐	sì	..... mm
Scanalatura nel codolo	☐	sì	..... mm
Rivestimento in m.d.	☐	sì	
Arresto	☐	sì	

Commento

Quantità pezzi richiesta: ..... Quantità

Pinze a cono

Diametro minore	D	(DCONWS)	=	.....
Dimensione cono Morse	MK		=	.....
Angolo	β	(max. 3,5°) *	=	.....
Lunghezza di serraggio	l	(LSC)	=	.....
Lunghezza totale	L_1	(OAL)	=	.....
Diametro maggiore	D_1		=	.....
Diametro codolo	d	(DGUI)	=	.....

* In funzione del tipo di serraggio

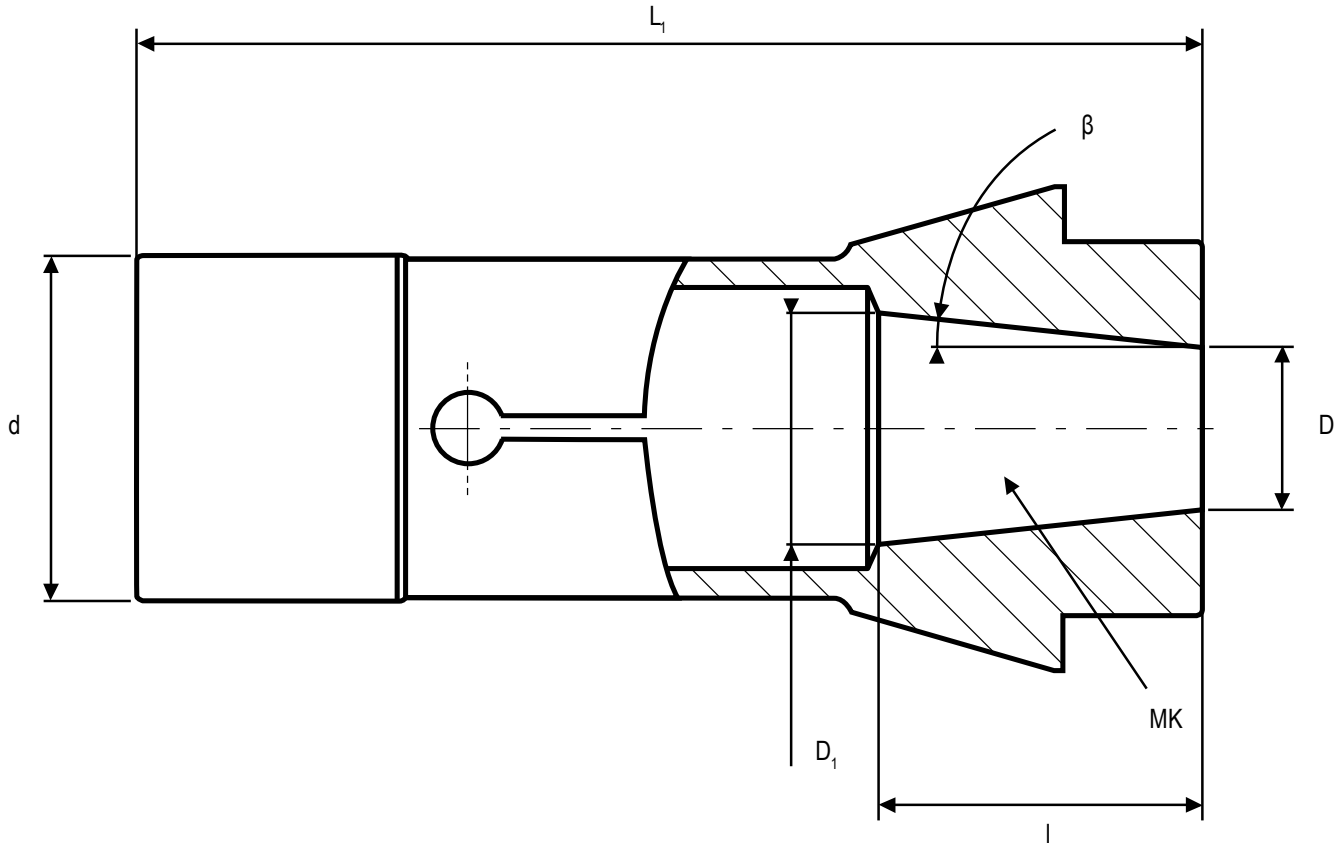

Tipo ..... Esempio (148E)

HP (High Precision)	☐	sì	
Intaglio a S	☐	sì	
Vulcanizzato	☐	sì	
Scanalatura nel cono	☐	sì	..... mm
Scanalatura nel codolo	☐	sì	..... mm
Rivestimento in m.d.	☐	sì	
Arresto	☐	sì	

Commento

Quantità pezzi richiesta: ..... Quantità

Pinze a cono rovesciato

Diametro minore	D	(DCONWS)	=	.....
Dimensione cono Morse	MK		=	.....
Angolo	β		=	.....
Lunghezza di serraggio	l	(LSC)	=	.....
Lunghezza totale	L_1	(OAL)	=	.....
Diametro maggiore	D_1		=	.....
Diametro codolo	d	(DGUI)	=	.....

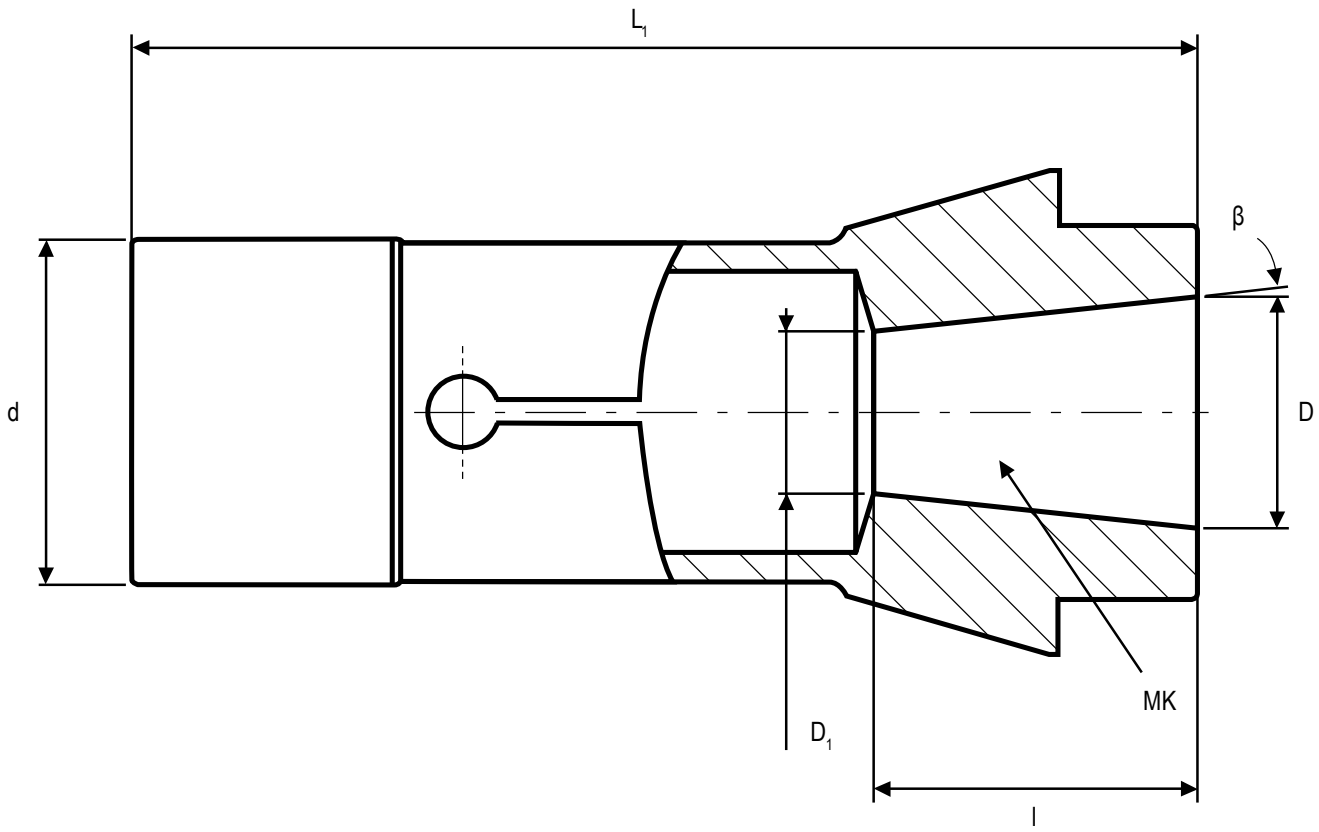

Tipo ..... Esempio (148E)

HP (High Precision)	☐	sì	
Intaglio a S	☐	sì	
Vulcanizzato	☐	sì	
Scanalatura nel cono	☐	sì	..... mm
Scanalatura nel codolo	☐	sì	..... mm
Rivestimento in m.d.	☐	sì	
Arresto	☐	sì	

Commento

Quantità pezzi richiesta: ..... Quantità

Pinze con smusso

Diametro smusso	D_{AF}		=	.....
Perno di serraggio	D	(DCONWS)	=	.....
Angolo	γ		=	.....
Lunghezza di serraggio	l	(LSC)	=	.....
Lunghezza totale	L_1	(OAL)	=	.....
Foro di scarico	D_1		=	.....
Diametro codolo	d	(DGUI)	=	.....

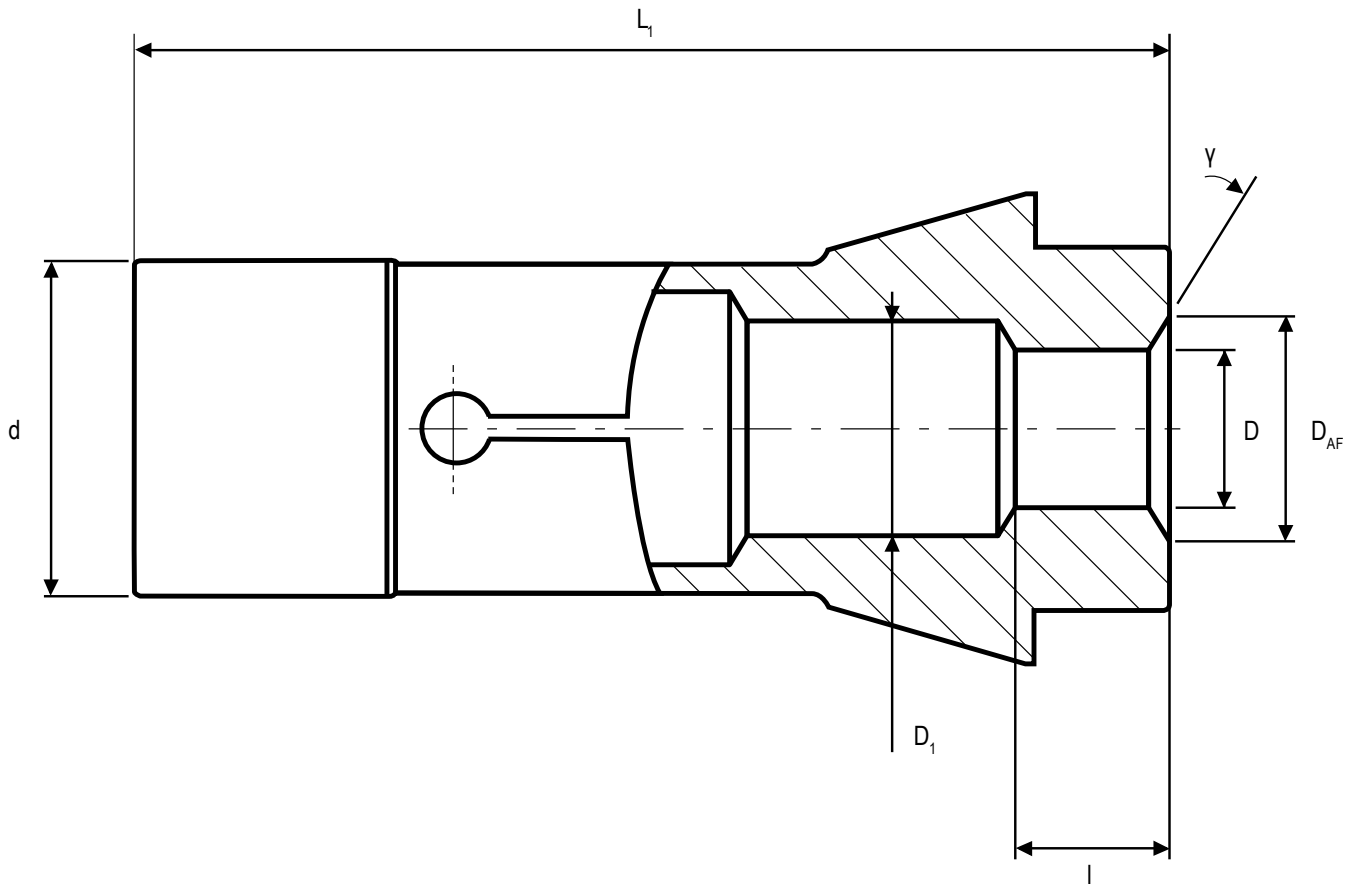

Tipo ..... Esempio (148E)

HP (High Precision)	☐	sì	
Intaglio a S	☐	sì	
Vulcanizzato	☐	sì	
Scanalatura nel cono	☐	sì	..... mm
Scanalatura nel codolo	☐	sì	..... mm
Rivestimento in m.d.	☐	sì	
Arresto	☐	sì	

Commento

Quantità pezzi richiesta: ..... Quantità

Pinze eccentriche, foro di scarico centrale

Diametro di serraggio	D	(DCONWS)	=	.....
Lunghezza di serraggio	l	(LSC)	=	.....
2. Lunghezza di serraggio	l_2		=	.....
Distanza eccentrica	x		=	.....
Lunghezza totale	L_1	(OAL)	=	.....
2. Diametro di serraggio o libero	D_1		=	.....
Diametro codolo	d	(DGUI)	=	.....

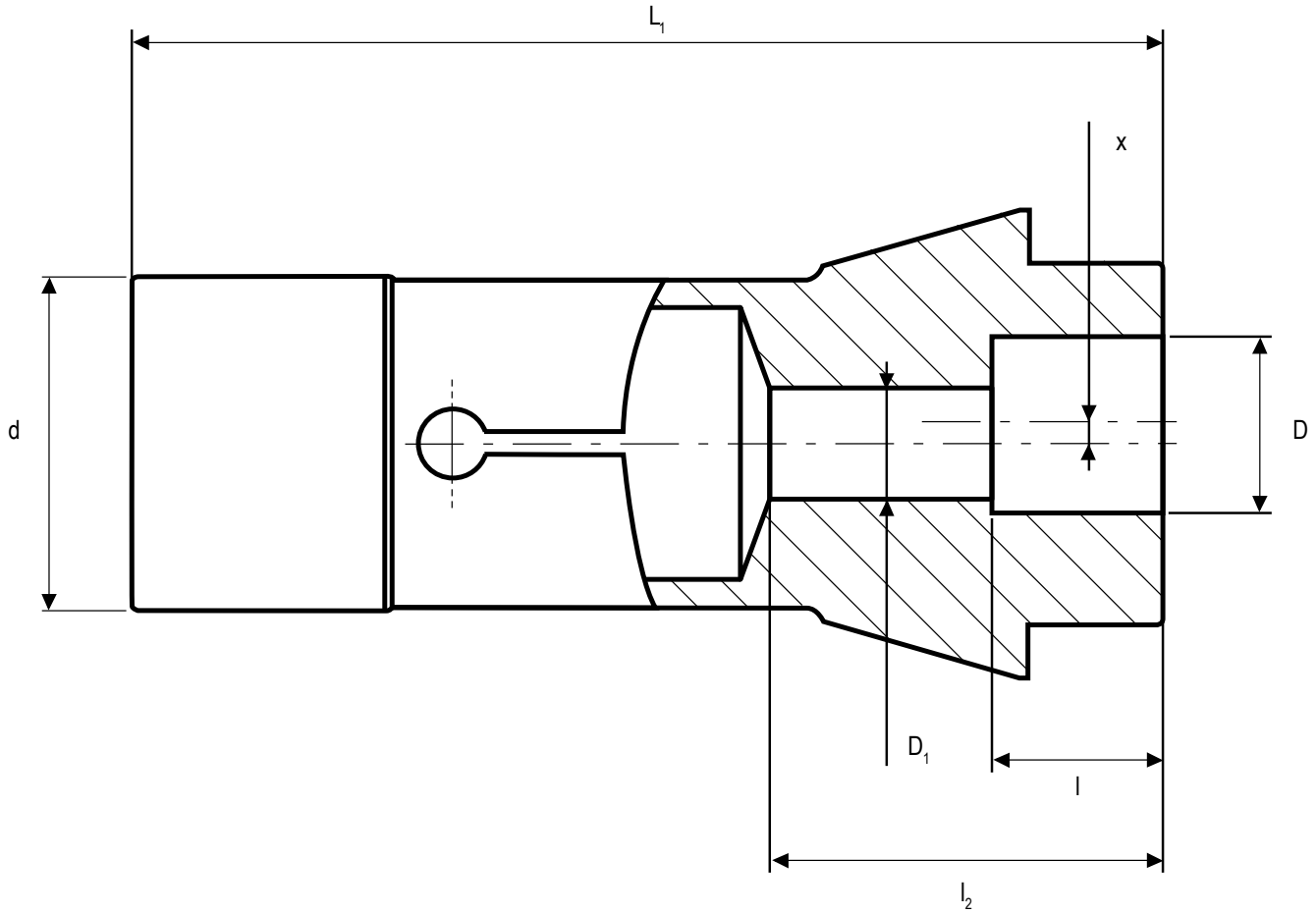

Tipo ..... Esempio (148E)

HP (High Precision)	☐	sì	
Intaglio a S	☐	sì	
Vulcanizzato	☐	sì	
Scanalatura nel cono	☐	sì	..... mm
Scanalatura nel codolo	☐	sì	..... mm
Rivestimento in m.d.	☐	sì	
Gola di scarico	☐	sì	

Commento

Quantità pezzi richiesta: ..... Quantità

Pinze eccentriche

Diametro di serraggio	D	(DCONWS)	=	.....
Lunghezza di serraggio	l	(LSC)	=	.....
2. Lunghezza di serraggio	l_2		=	.....
Distanza eccentrica	x		=	.....
Lunghezza totale	L_1	(OAL)	=	.....
2. Diametro di serraggio o libero	D_1		=	.....
Diametro codolo	d	(DGUI)	=	.....

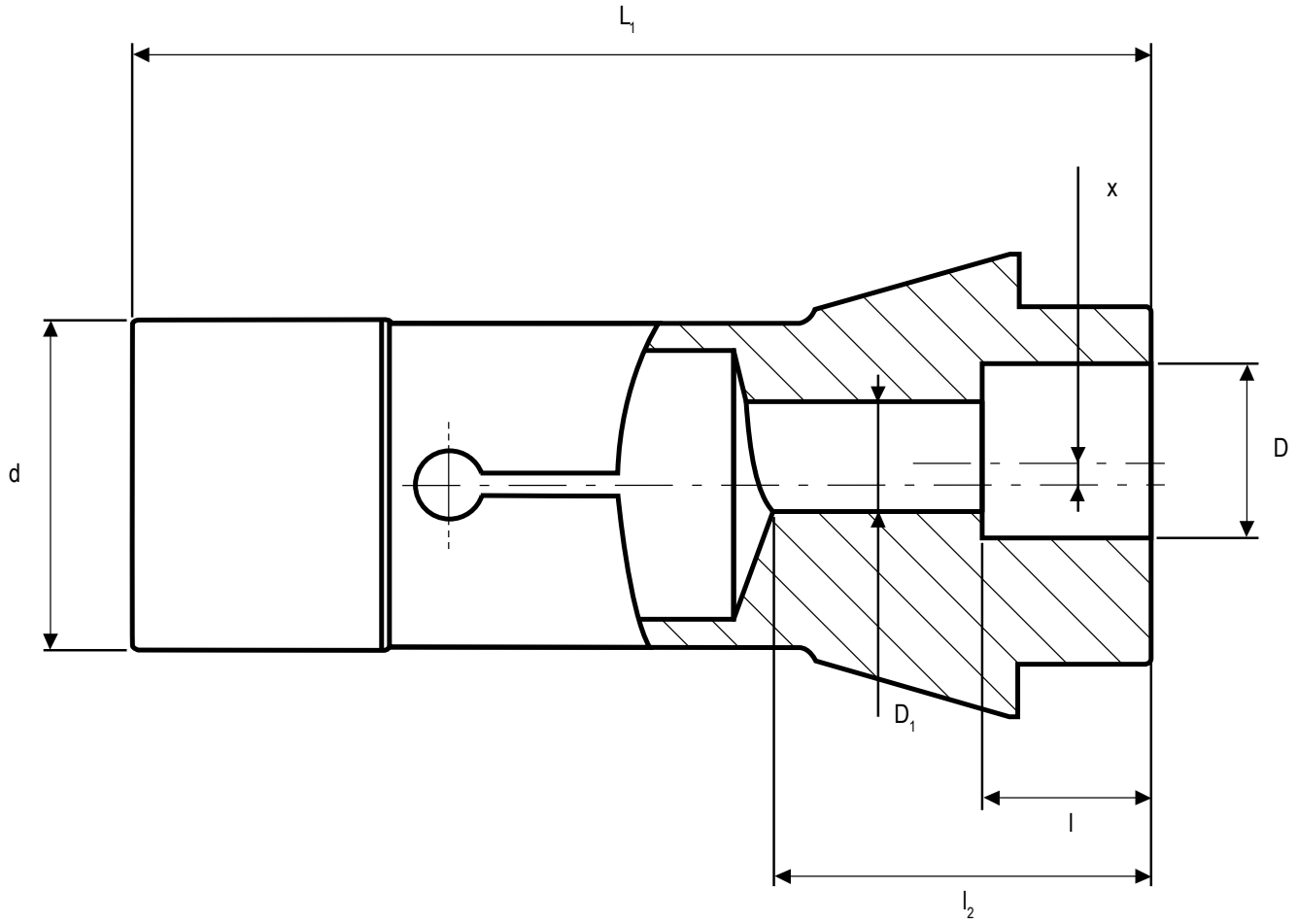

Tipo ..... Esempio (148E)

HP (High Precision)	☐	sì	
Intaglio a S	☐	sì	
Vulcanizzato	☐	sì	
Scanalatura nel cono	☐	sì	..... mm
Scanalatura nel codolo	☐	sì	..... mm
Rivestimento in m.d.	☐	sì	
Gola di scarico	☐	sì	

Commento

Quantità pezzi richiesta: ..... Quantità

Pinze con copertura di protezione conica

Diametro di testa	A		=	.....
Diametro di serraggio	D	(DCONWS)	=	.....
Lunghezza di serraggio	l	(LSC)	=	.....
Angolo	κ		=	.....
Lungezza aggiuntiva	l_1		=	.....
Lunghezza totale	L_1	(OAL)	=	.....
Foro di scarico	D_1		=	.....
Diametro codolo	d	(DGUI)	=	.....

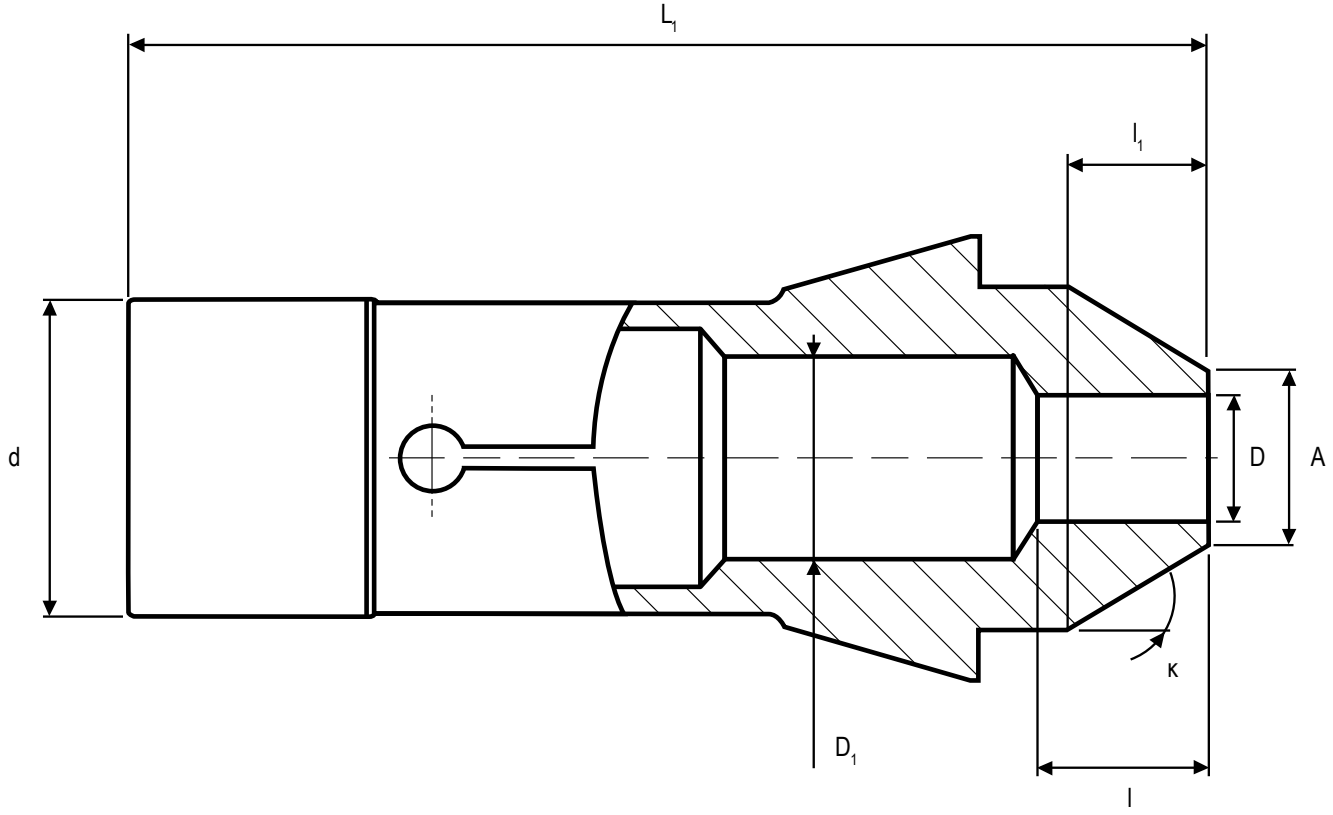

Tipo ..... Esempio (148E)

HP (High Precision)	☐	sì	
Intaglio a S	☐	sì	
Vulcanizzato	☐	sì	
Scanalatura nel cono	☐	sì	..... mm
Scanalatura nel codolo	☐	sì	..... mm
Rivestimento in m.d.	☐	sì	
Arresto	☐	sì	

Commento

Quantità pezzi richiesta: ..... Quantità

Pinze con copertura di protezione cilindrica

Diametro di serraggio	D	(DCONWS)	=	.....
Lunghezza di serraggio	l	(LSC)	=	.....
Lungezza aggiuntiva	l_1		=	.....
Lunghezza totale	L_1	(OAL)	=	.....
Foro di scarico	D_1		=	.....
Diametro codolo	d	(DGUI)	=	.....

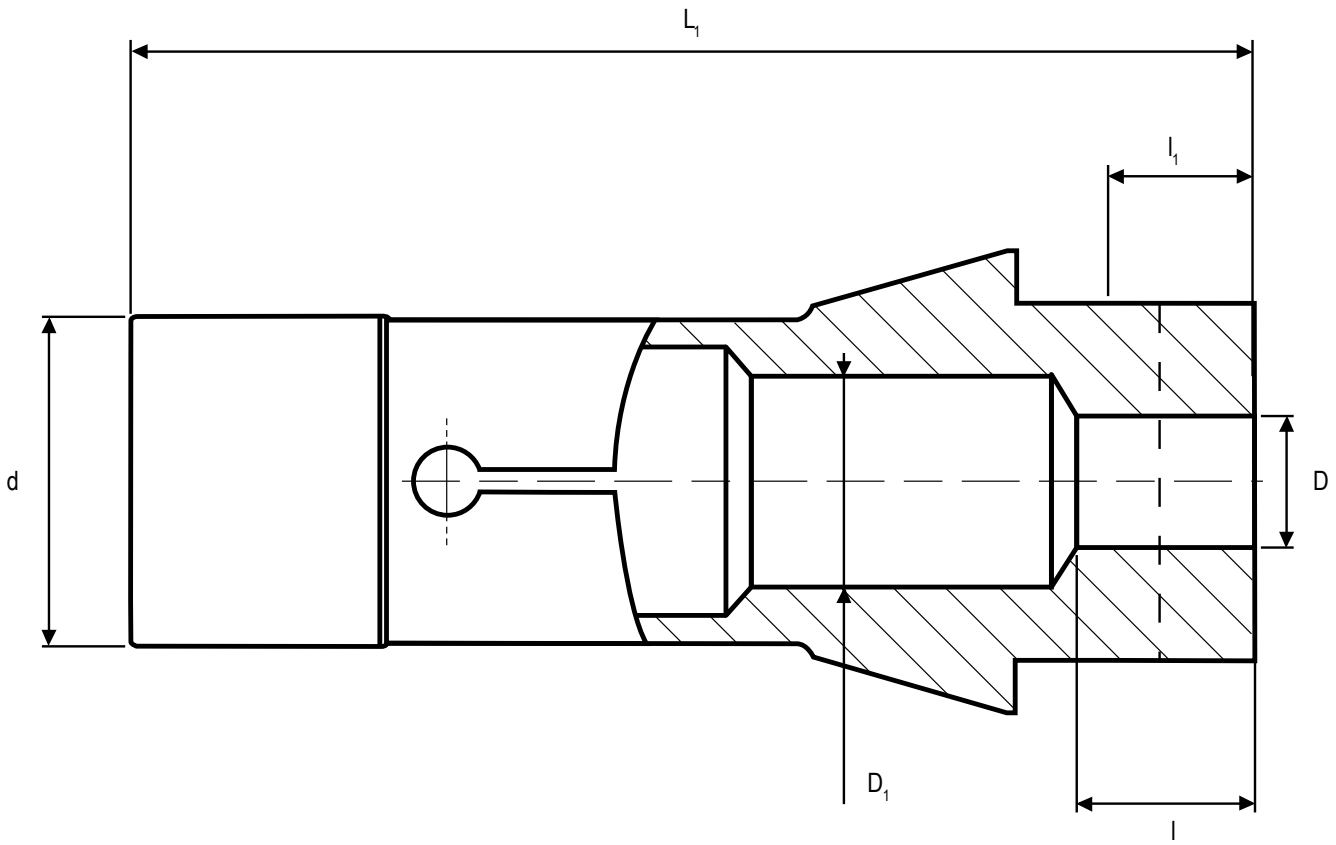

Tipo ..... Esempio (148E)

HP (High Precision)	☐	sì	
Intaglio a S	☐	sì	
Vulcanizzato	☐	sì	
Scanalatura nel cono	☐	sì	..... mm
Scanalatura nel codolo	☐	sì	..... mm
Rivestimento in m.d.	☐	sì	
Arresto	☐	sì	

Commento

Quantità pezzi richiesta: ..... Quantità