Solicitud de herramientas especiales – Pinzas especiales

¡Por favor, envíenos el formulario relleno por correo electrónico a **info.iberica@ceratizit.com**!

Empresa: .....

Departamento: .....

Responsable de zona: .....

Contacto: .....

N° de cliente: .....

Tel. de contacto: .....

Su referencia: .....

E-Mail persona de contacto: .....

☐

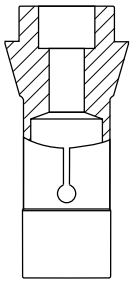

→ Página 2

Pinza escalonada

☐

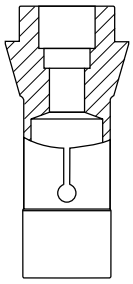

→ Página 3

Pinza doble escalón

☐

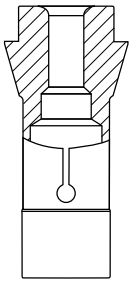

→ Página 4

Pinza con radio

☐

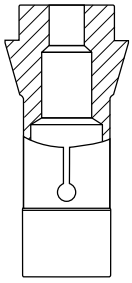

→ Página 5

Pinza con largo de contacto especial

☐

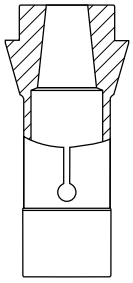

→ Página 6

Pinza con cono creciente

☐

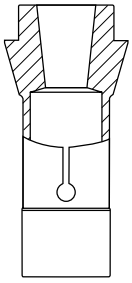

→ Página 7

Pinza con cono decreciente

☐

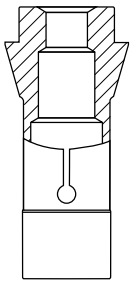

→ Página 8

Pinza con chaflán

☐

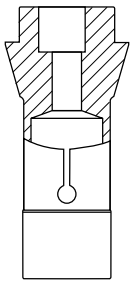

→ Página 9

Pinza excéntrica, orificio auxiliar centrado

☐

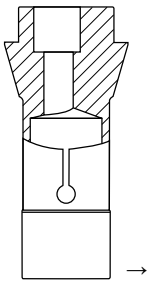

→ Página 10

Pinza excéntrica, orificio auxiliar descentrado

☐

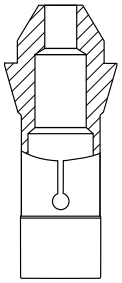

→ Página 11

Pinza nariz extendida - cónica

☐

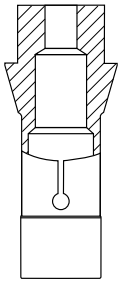

→ Página 12

Pinza nariz extendida - cilíndrica

Pinza escalonada

Ø de sujeción	D	(DCONWS)	=	.....
Profundidad 1er escalón	l	(LSC)	=	.....
Profundidad 2° escalón	l_1		=	.....
Longitud total	L_1	(OAL)	=	.....
Ø del agujero auxiliar 2	D_1		=	.....
Diámetro del mango	d	(DGUI)	=	.....

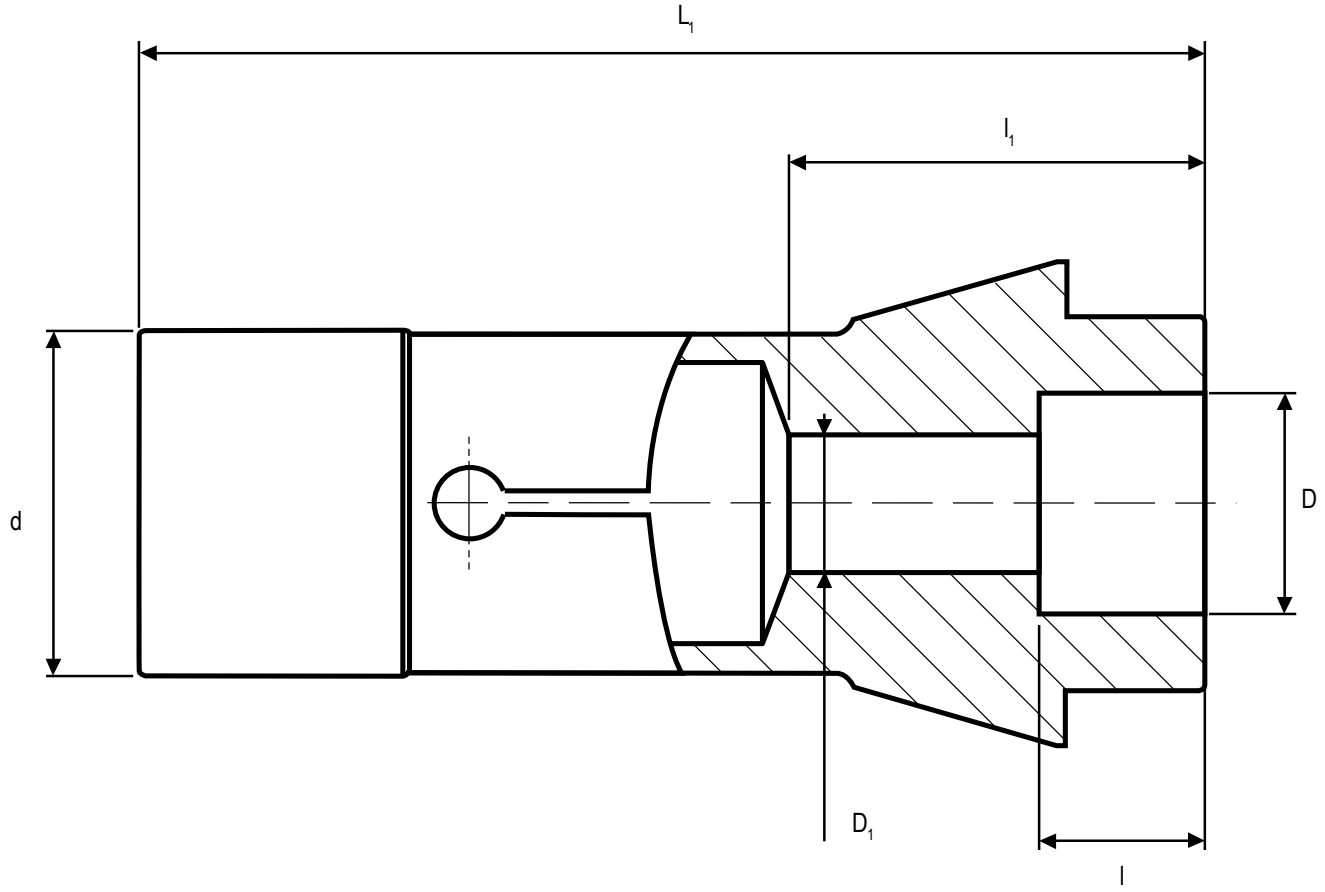

Tipo ..... Ejemplo (148E)

HP (High Precision)	☐	sí		
Ranuras	☐	sí		
Vulcanizada	☐	sí		
Ranuras en cono	☐	sí	.....	mm
Ranuras en mango	☐	sí	.....	mm
Recubrimiento de MD	☐	sí		
Rebaje	☐	sí	.....	mm

Nota:

número de unidades deseado: ..... Unidades

Pinza doble escalón

Ø de sujeción	D	(DCONWS)	=	.....
Ø de sujeción 2º escalón	D_1		=	.....
Profundidad 1er escalón	l	(LSC)	=	.....
Profundidad 2° escalón	l_1		=	.....
Profundidad 3er escalón	l_2		=	.....
Longitud total	L_1	(OAL)	=	.....
Ø del agujero auxiliar 3	D_2		=	.....
Diámetro del mango	d	(DGUI)	=	.....

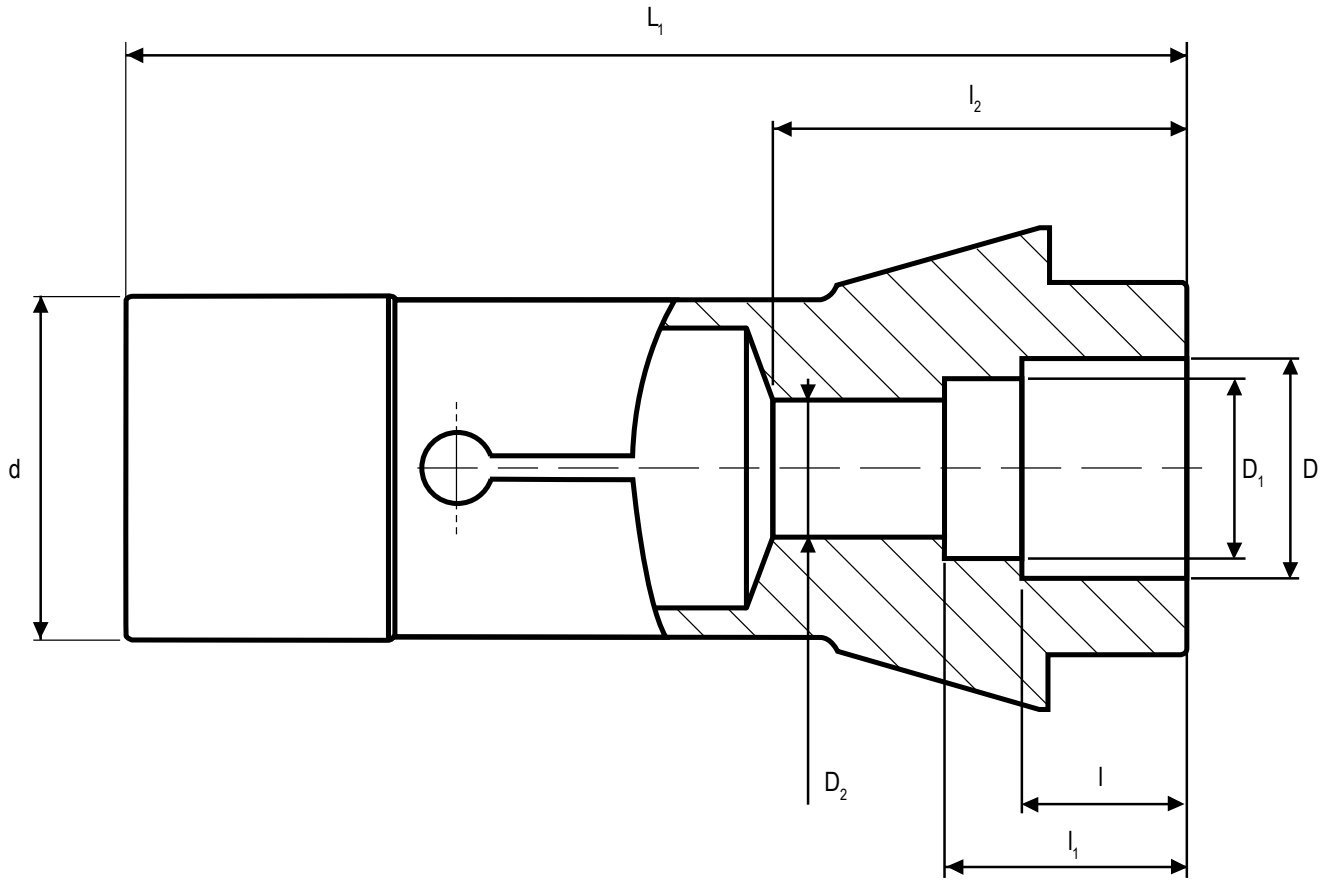

Tipo ..... Ejemplo (148E)

HP (High Precision)	☐	sí		
Ranuras	☐	sí		
Vulcanizada	☐	sí		
Ranuras en cono	☐	sí	.....	mm
Ranuras en mango	☐	sí	.....	mm
Recubrimiento de MD	☐	sí		
Rebaje	☐	sí	.....	mm

Nota:

número de unidades deseado: ..... Unidades

Radio

Diámetro de sujeción	D	(DCONWS)	=	.....
Radio	R		=	.....
Profundidad	l	(LSC)	=	.....
Longitud total	L_1	(OAL)	=	.....
Ø agujero auxiliar	D_1		=	.....
Diámetro del mango	d	(DGUI)	=	.....

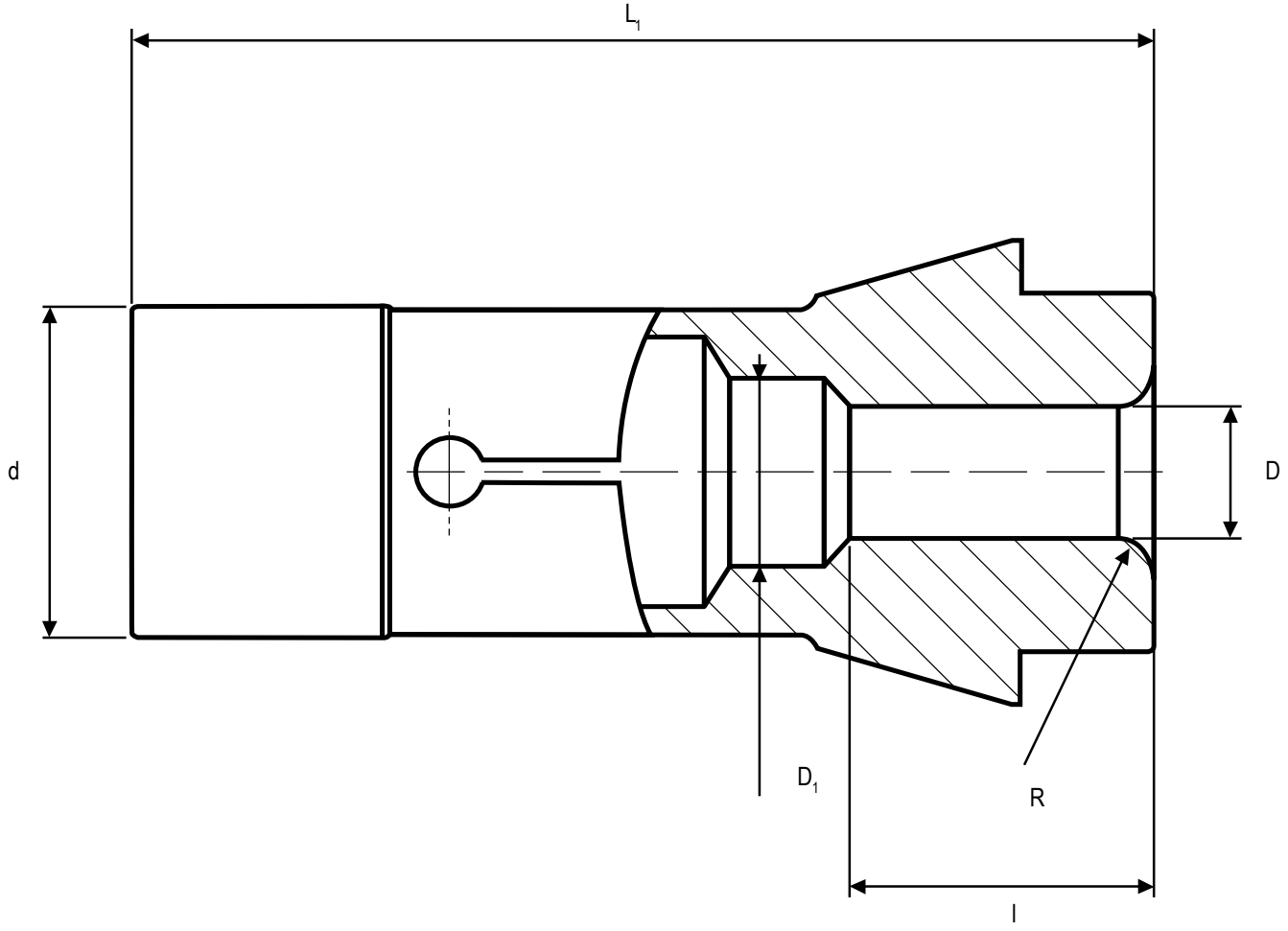

Tipo ..... Ejemplo (148E)

HP (High Precision)	☐	sí	
Ranuras	☐	sí	
Vulcanizada	☐	sí	
Ranuras en cono	☐	sí	..... mm
Ranuras en mango	☐	sí	..... mm
Recubrimiento de MD	☐	sí	
Tope	☐	sí	

Nota:

número de unidades deseado: ..... Unidades

Pinza con largo de contacto especial

Diámetro de sujeción	D	(DCONWS)	=	.....
Profundidad	l	(LSC)	=	.....
Longitud total	L_1	(OAL)	=	.....
Ø agujero auxiliar	D_1		=	.....
Diámetro del mango	d	(DGUI)	=	.....

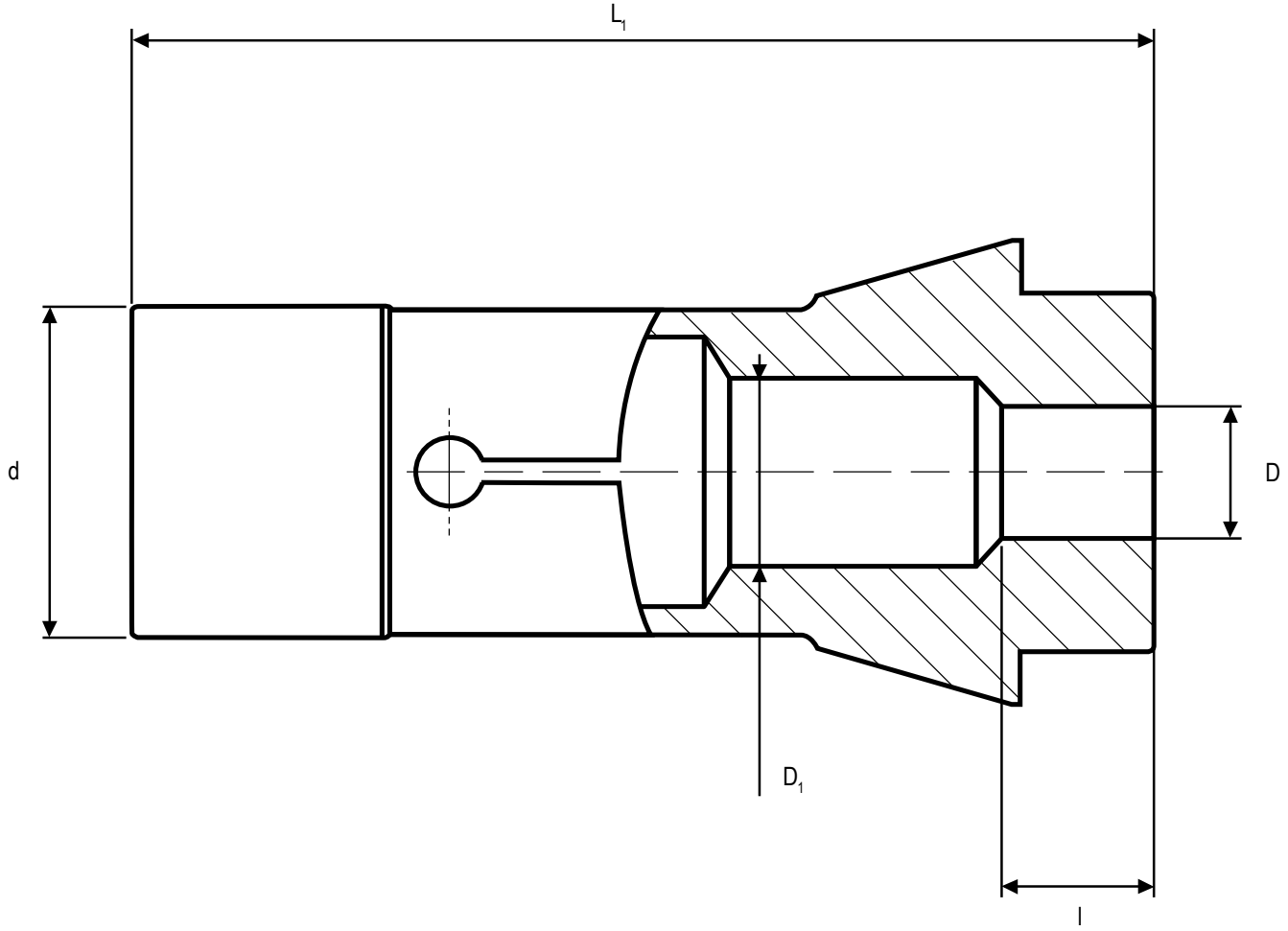

Tipo ..... Ejemplo (148E)

HP (High Precision)	☐	sí	
Ranuras	☐	sí	
Vulcanizada	☐	sí	
Ranuras en cono	☐	sí	..... mm
Ranuras en mango	☐	sí	..... mm
Recubrimiento de MD	☐	sí	
Tope	☐	sí	

Nota:

número de unidades deseado: ..... Unidades

Pinza con cono creciente

Diámetro frontal	D	(DCONWS)	=	.....
Tamaño Cono Morse	MK		=	.....
Ángulo	β	(max. 3,5°) *	=	.....
Profundidad	l	(LSC)	=	.....
Longitud total	L_1	(OAL)	=	.....
Diámetro trasero	D_1		=	.....
Diámetro del mango	d	(DGUI)	=	.....

* Depende del dispositivo de sujeción

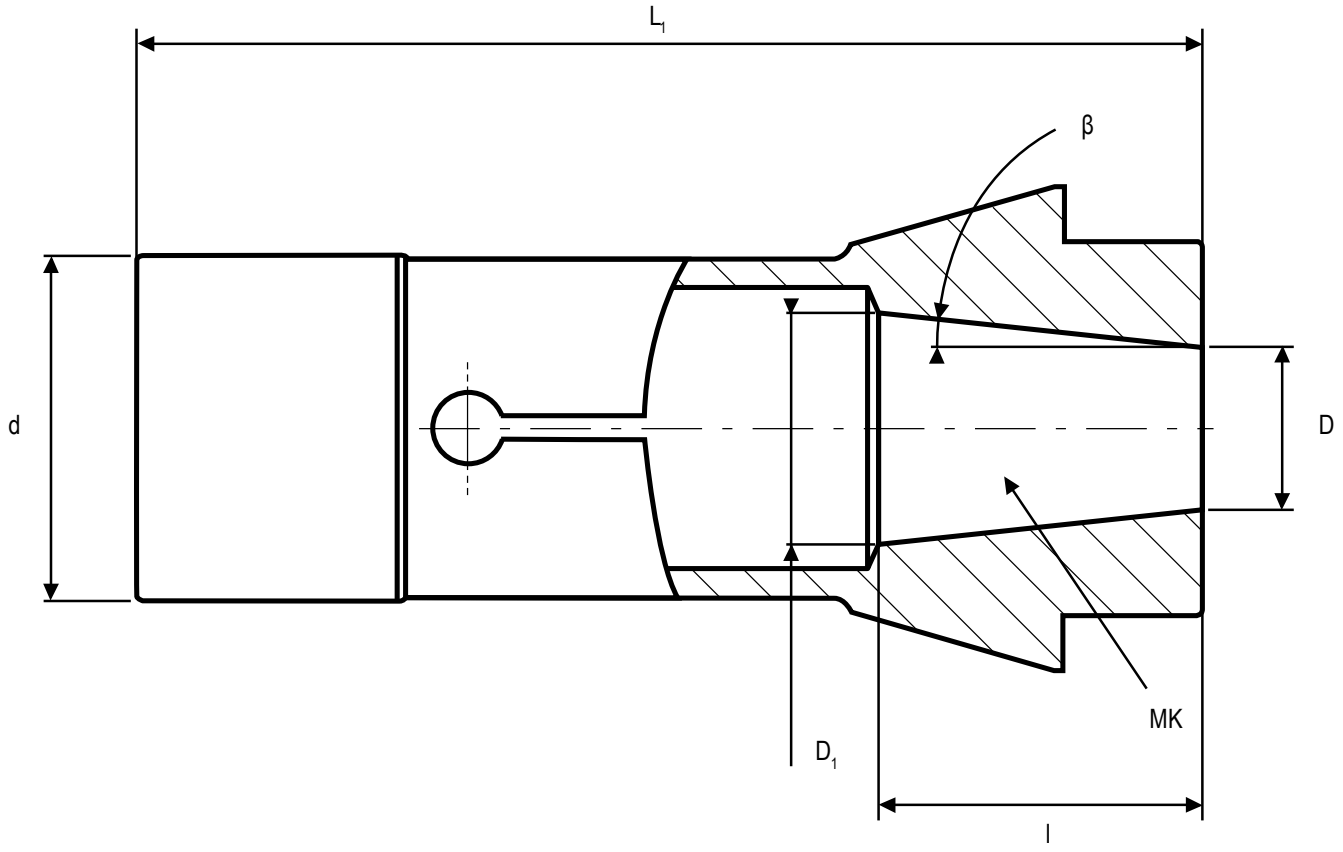

Tipo ..... Ejemplo (148E)

HP (High Precision)	☐	sí	
Ranuras	☐	sí	
Vulcanizada	☐	sí	
Ranuras en cono	☐	sí	..... mm
Ranuras en mango	☐	sí	..... mm
Recubrimiento de MD	☐	sí	
Tope	☐	sí	

Nota:

número de unidades deseado: ..... Unidades

Pinza con cono decreciente

Diámetro frontal	D	(DCONWS)	=	.....
Tamaño Cono Morse	MK		=	.....
Ángulo	β		=	.....
Profundidad	l	(LSC)	=	.....
Longitud total	L_1	(OAL)	=	.....
Diámetro trasero	D_1		=	.....
Diámetro del mango	d	(DGUI)	=	.....

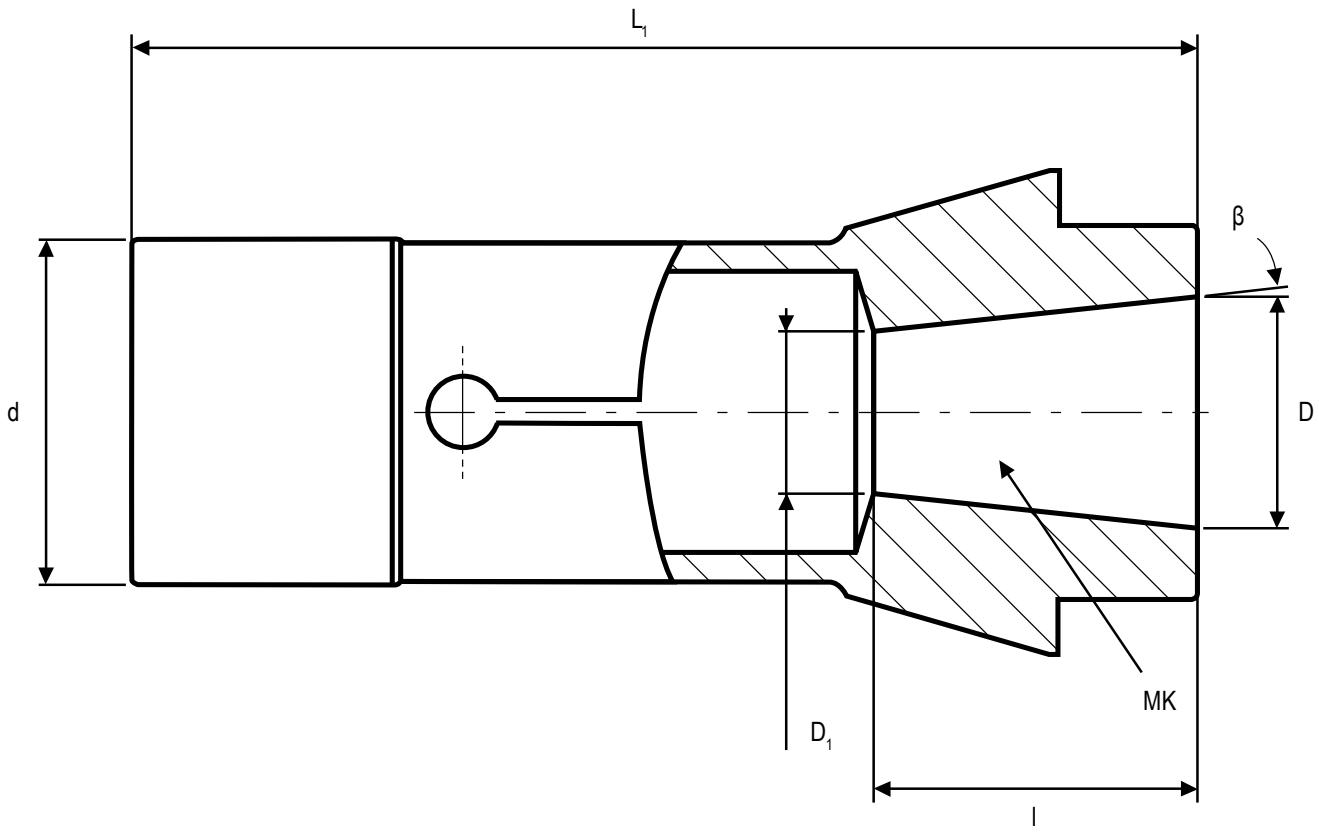

Tipo ..... Ejemplo (148E)

HP (High Precision)	☐	sí	
Ranuras	☐	sí	
Vulcanizada	☐	sí	
Ranuras en cono	☐	sí	..... mm
Ranuras en mango	☐	sí	..... mm
Recubrimiento de MD	☐	sí	
Tope	☐	sí	

Nota:

número de unidades deseado: ..... Unidades

Pinza con chaflán

Diámetro del chaflán	D_{AF}		=	.....
Espigas de ajuste	D	(DCONWS)	=	.....
Ángulo	γ		=	.....
Profundidad	l	(LSC)	=	.....
Longitud total	L_1	(OAL)	=	.....
Ø agujero auxiliar	D_1		=	.....
Diámetro del mango	d	(DGUI)	=	.....

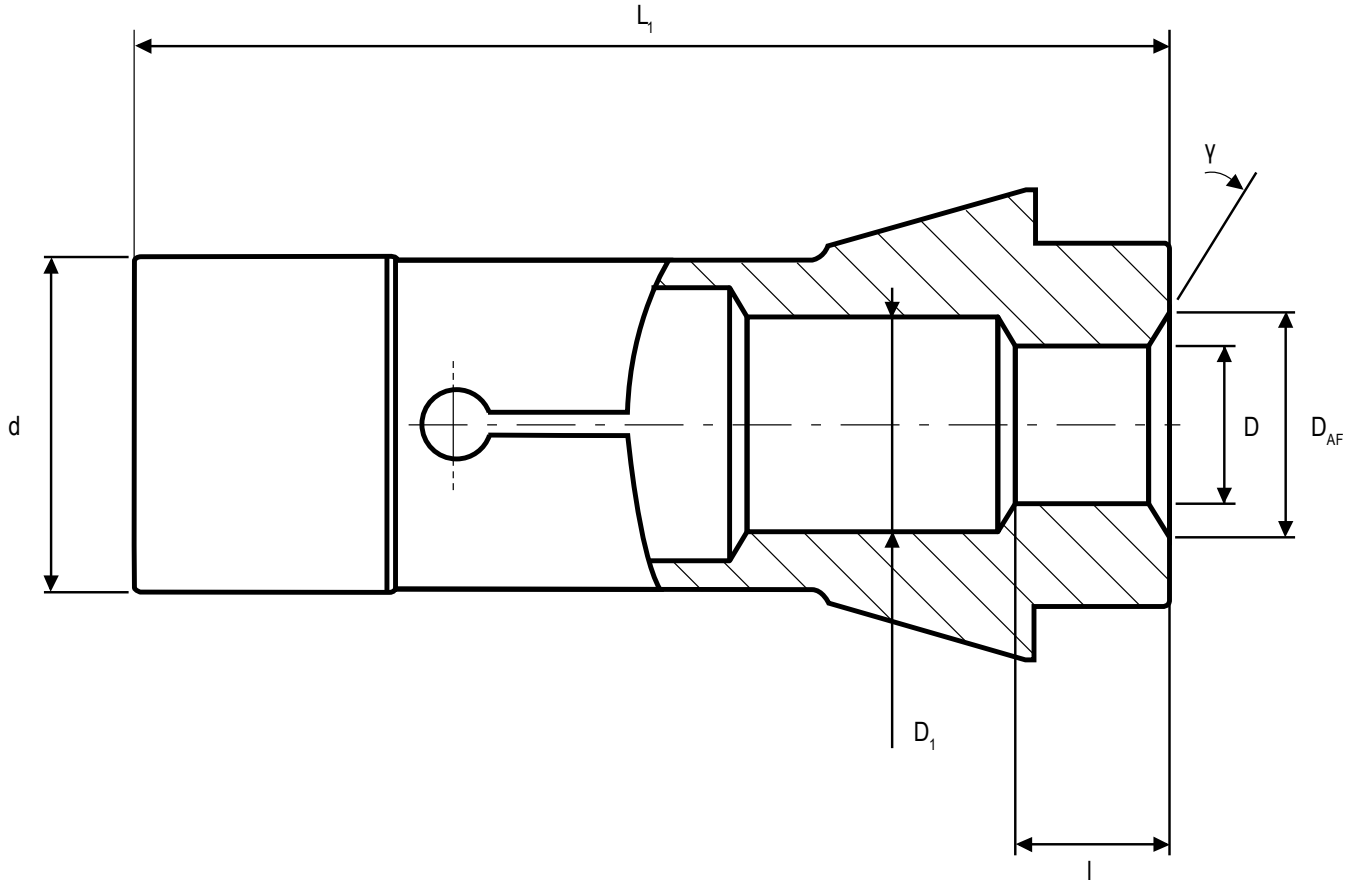

Tipo ..... Ejemplo (148E)

HP (High Precision)	☐	sí	
Ranuras	☐	sí	
Vulcanizada	☐	sí	
Ranuras en cono	☐	sí	..... mm
Ranuras en mango	☐	sí	..... mm
Recubrimiento de MD	☐	sí	
Tope	☐	sí	

Nota:

número de unidades deseado: ..... Unidades

Pinza excéntrica, orificio auxiliar centrado

Diámetro de sujeción	D	(DCONWS)	=	.....
Profundidad	l	(LSC)	=	.....
Profundidad 2° escalón	l_2		=	.....
Distancia excéntrica	x		=	.....
Longitud total	L_1	(OAL)	=	.....
Ø del agujero auxiliar 2	D_1		=	.....
Diámetro del mango	d	(DGUI)	=	.....

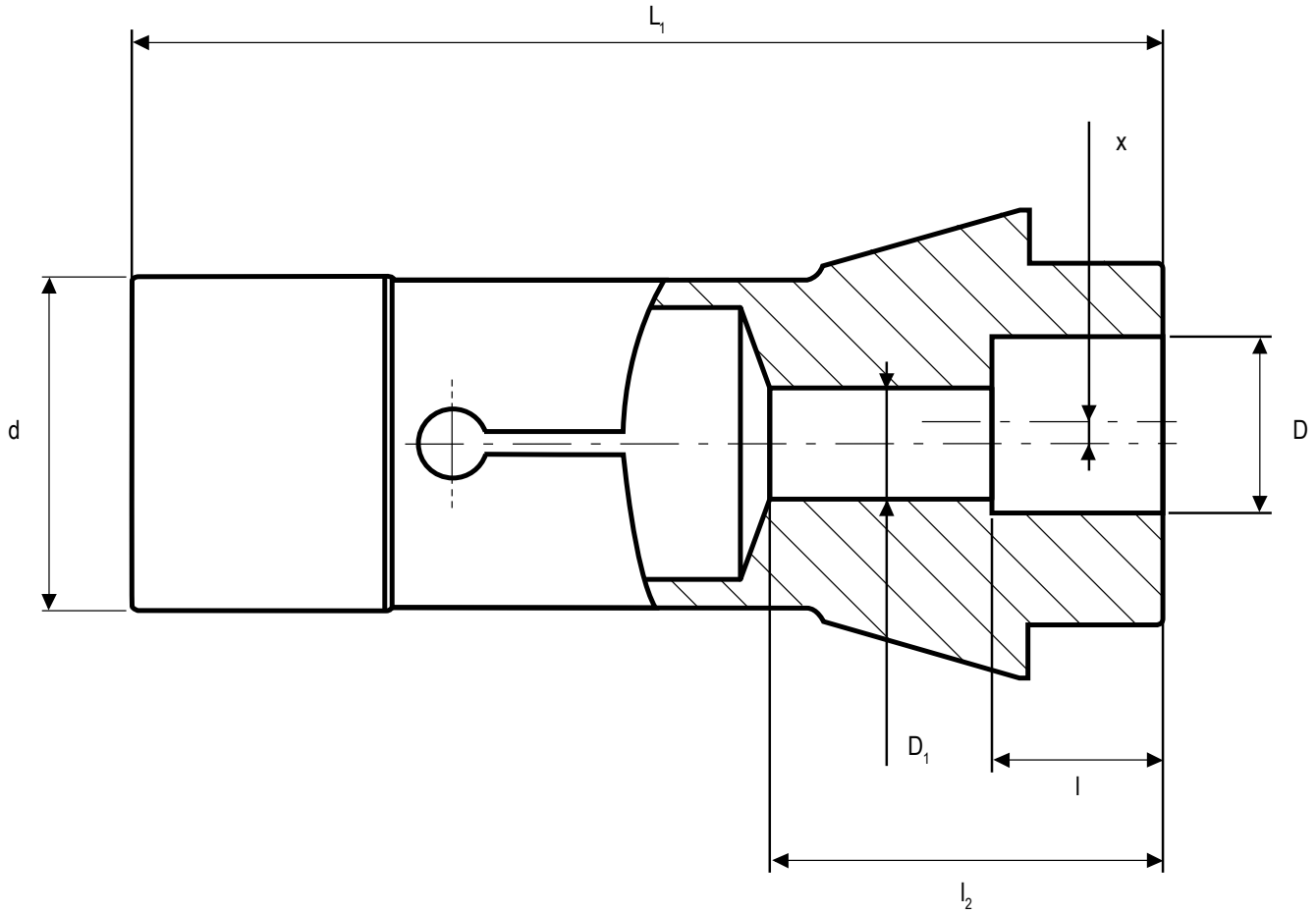

Tipo ..... Ejemplo (148E)

HP (High Precision)	☐	sí	
Ranuras	☐	sí	
Vulcanizada	☐	sí	
Ranuras en cono	☐	sí	..... mm
Ranuras en mango	☐	sí	..... mm
Recubrimiento de MD	☐	sí	
Rebaje	☐	sí	

Nota:

número de unidades deseado: ..... Unidades

Pinza excéntrica, orificio auxiliar descentrado

Diámetro de sujeción	D	(DCONWS)	=	.....
Profundidad	l	(LSC)	=	.....
Profundidad 2° escalón	l_2		=	.....
Distancia excéntrica	x		=	.....
Longitud total	L_1	(OAL)	=	.....
Ø del agujero auxiliar 2	D_1		=	.....
Diámetro del mango	d	(DGUI)	=	.....

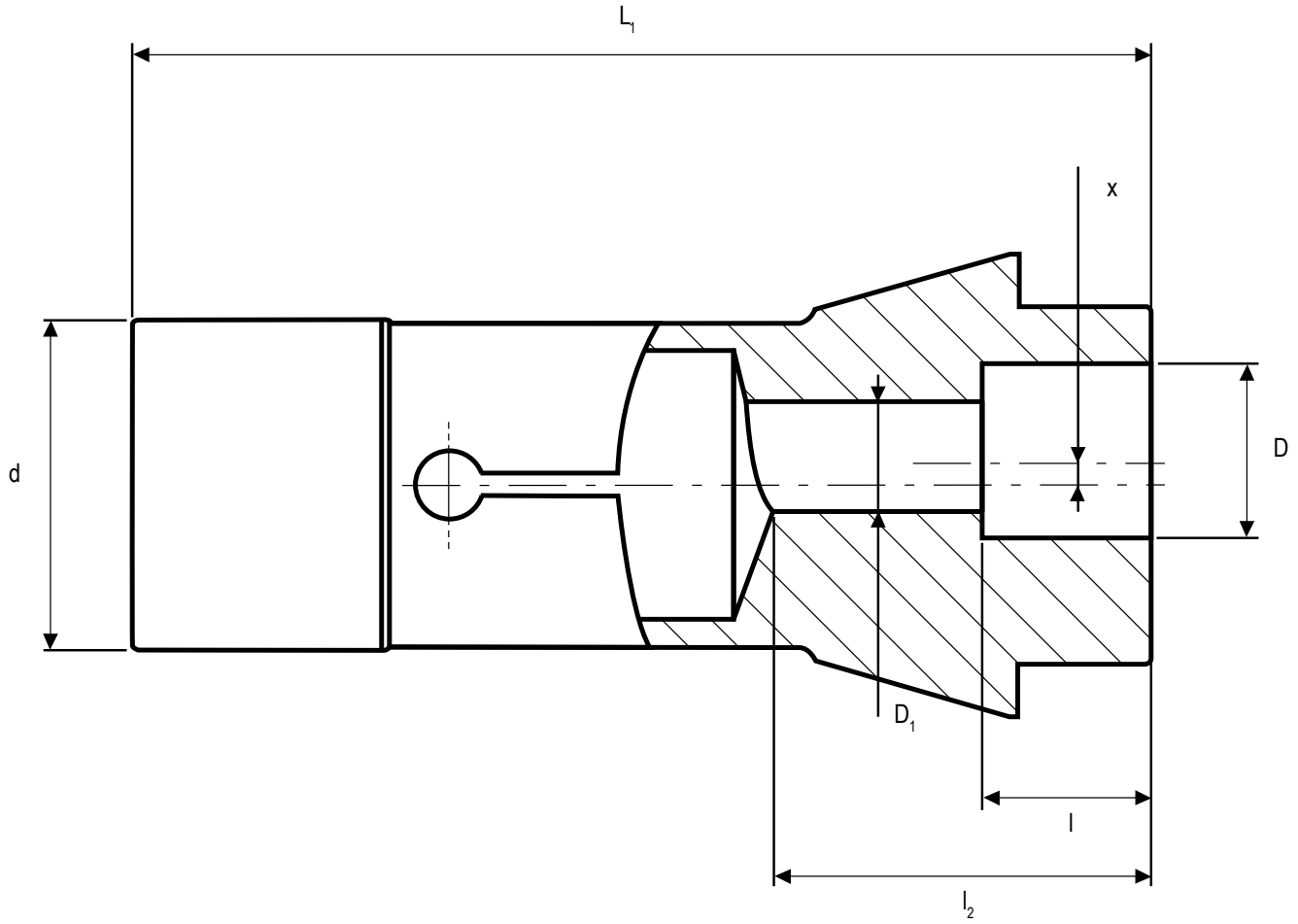

Tipo ..... Ejemplo (148E)

HP (High Precision)	☐	sí	
Ranuras	☐	sí	
Vulcanizada	☐	sí	
Ranuras en cono	☐	sí	..... mm
Ranuras en mango	☐	sí	..... mm
Recubrimiento de MD	☐	sí	
Rebaje	☐	sí	

Nota:

número de unidades deseado: ..... Unidades

Pinza nariz extendida - cónica

Ø en el frontal	A		=	.....
Diámetro de sujeción	D	(DCONWS)	=	.....
Profundidad	l	(LSC)	=	.....
Ángulo	κ		=	.....
Longitud adicional	l_1		=	.....
Longitud total	L_1	(OAL)	=	.....
Ø agujero auxiliar	D_1		=	.....
Diámetro del mango	d	(DGUI)	=	.....

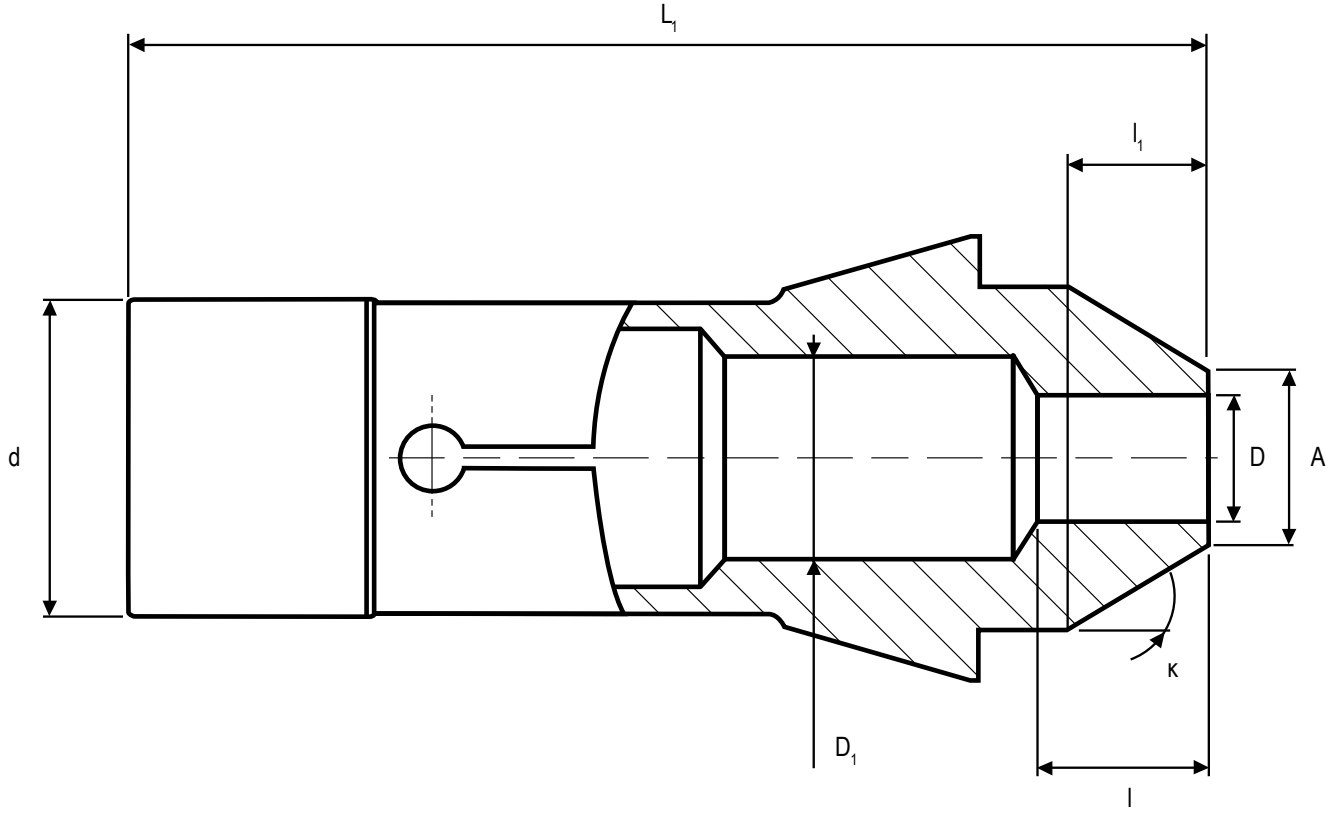

Tipo ..... Ejemplo (148E)

HP (High Precision)	☐	sí	
Ranuras	☐	sí	
Vulcanizada	☐	sí	
Ranuras en cono	☐	sí	..... mm
Ranuras en mango	☐	sí	..... mm
Recubrimiento de MD	☐	sí	
Tope	☐	sí	

Nota:

número de unidades deseado: ..... Unidades

Pinza nariz extendida - cilíndrica

Diámetro de sujeción	D	(DCONWS)	=	.....
Profundidad	l	(LSC)	=	.....
Longitud adicional	l_1		=	.....
Longitud total	L_1	(OAL)	=	.....
Ø agujero auxiliar	D_1		=	.....
Diámetro del mango	d	(DGUI)	=	.....

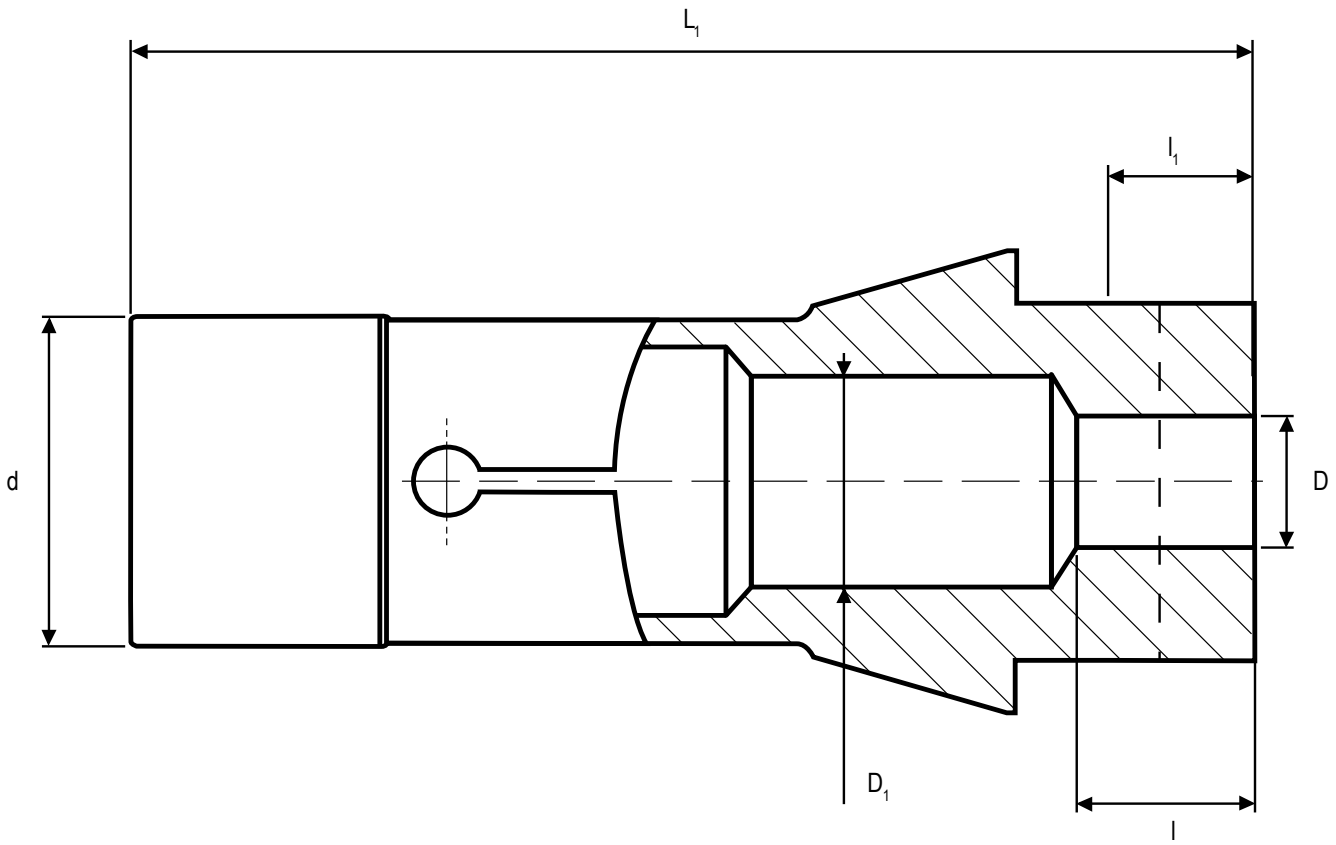

Tipo ..... Ejemplo (148E)

HP (High Precision)	☐	sí	
Ranuras	☐	sí	
Vulcanizada	☐	sí	
Ranuras en cono	☐	sí	..... mm
Ranuras en mango	☐	sí	..... mm
Recubrimiento de MD	☐	sí	
Tope	☐	sí	

Nota:

número de unidades deseado: ..... Unidades