Anfrage für Sonderwerkzeuge – Sonderspannzangen

Bitte senden Sie uns das ausgefüllte Formular per Mail an **aftersalestechnik.CTDE@ceratizit.com**!

Firma: .....

Abteilung: .....

Anwendungstechniker: .....

Ansprechpartner: .....

Kunden Nr.: .....

Tel.-Nr. des Ansprechpartners: .....

Ihre Anfragedaten: .....

E-Mail des Ansprechpartners: .....

☐

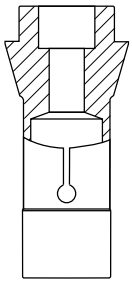

→ Seite 2

Stufenzange

☐

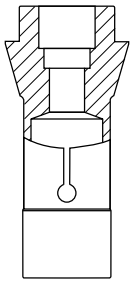

→ Seite 3

2-Stufen-Zange

☐

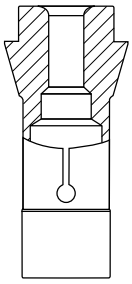

→ Seite 4

Spannzange Radius

☐

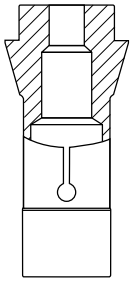

→ Seite 5

Spannzange Freibohrung

☐

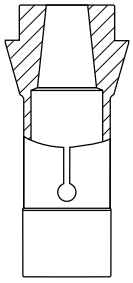

→ Seite 6

Spannzange Konus zunehmend

☐

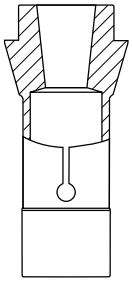

→ Seite 7

Spannzange Konus abnehmend

☐

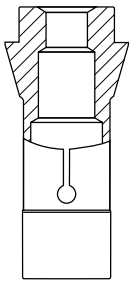

→ Seite 8

Spannzange Fase

☐

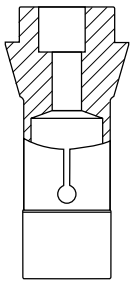

→ Seite 9

Spannzange Exzenter, Freibohrung mitte

☐

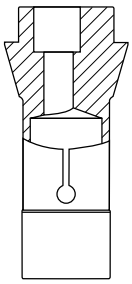

→ Seite 10

Spannzange Exzenter

☐

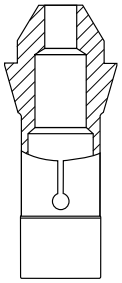

→ Seite 11

Vorbauspannzange konisch

☐

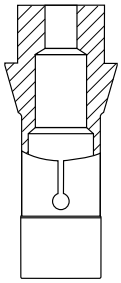

→ Seite 12

Vorbauspannzange zylindrisch

Stufenzange

1. Spanndurchmesser	D	(DCONWS)	=	.....
1. Spannlänge	l	(LSC)	=	.....
2. Spannlänge	l_1		=	.....
Gesamtlänge	L_1	(OAL)	=	.....
2. Spanndurchmesser oder frei	D_1		=	.....
Schaftdurchmesser	d	(DGUI)	=	.....

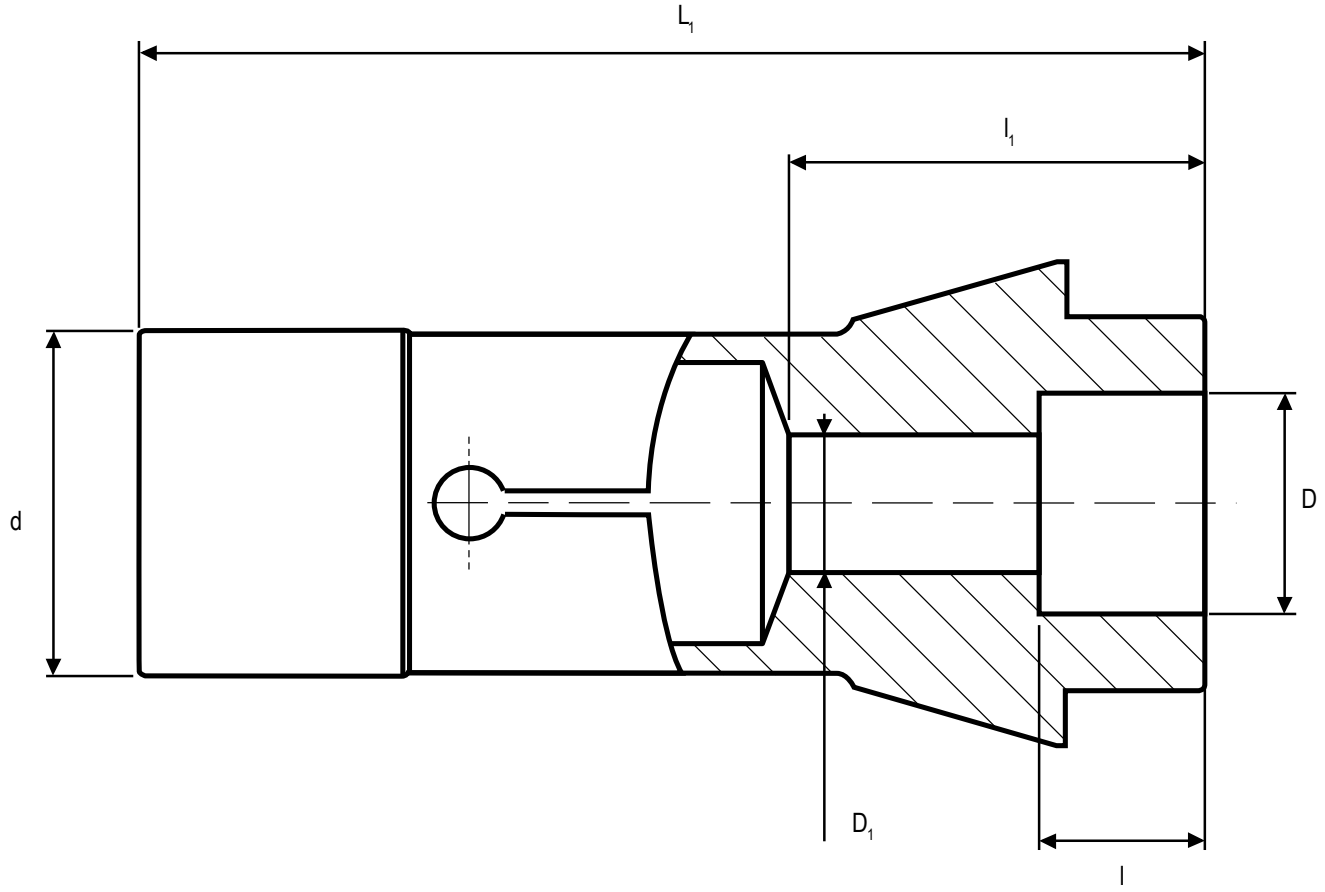

Typ ..... Beispiel (148E)

HP (High Precision)	☐	ja	
S-Schlitz	☐	ja	
Vulkanisiert	☐	ja	
Nut im Konus	☐	ja	..... mm
Nut im Schaft	☐	ja	..... mm
HM Beschichtung	☐	ja	
Freistich	☐	ja	..... mm

Bemerkung

gewünschte Stückzahl: ..... Stück

2-Stufen-Zange

1. Spanndurchmesser	D	(DCONWS)	=	.....
2. Spanndurchmesser	D_1		=	.....
1. Spannlänge	l	(LSC)	=	.....
2. Spannlänge	l_1		=	.....
3. Spannlänge	l_2		=	.....
Gesamtlänge	L_1	(OAL)	=	.....
3. Spanndurchmesser oder frei	D_2		=	.....
Schaftdurchmesser	d	(DGUI)	=	.....

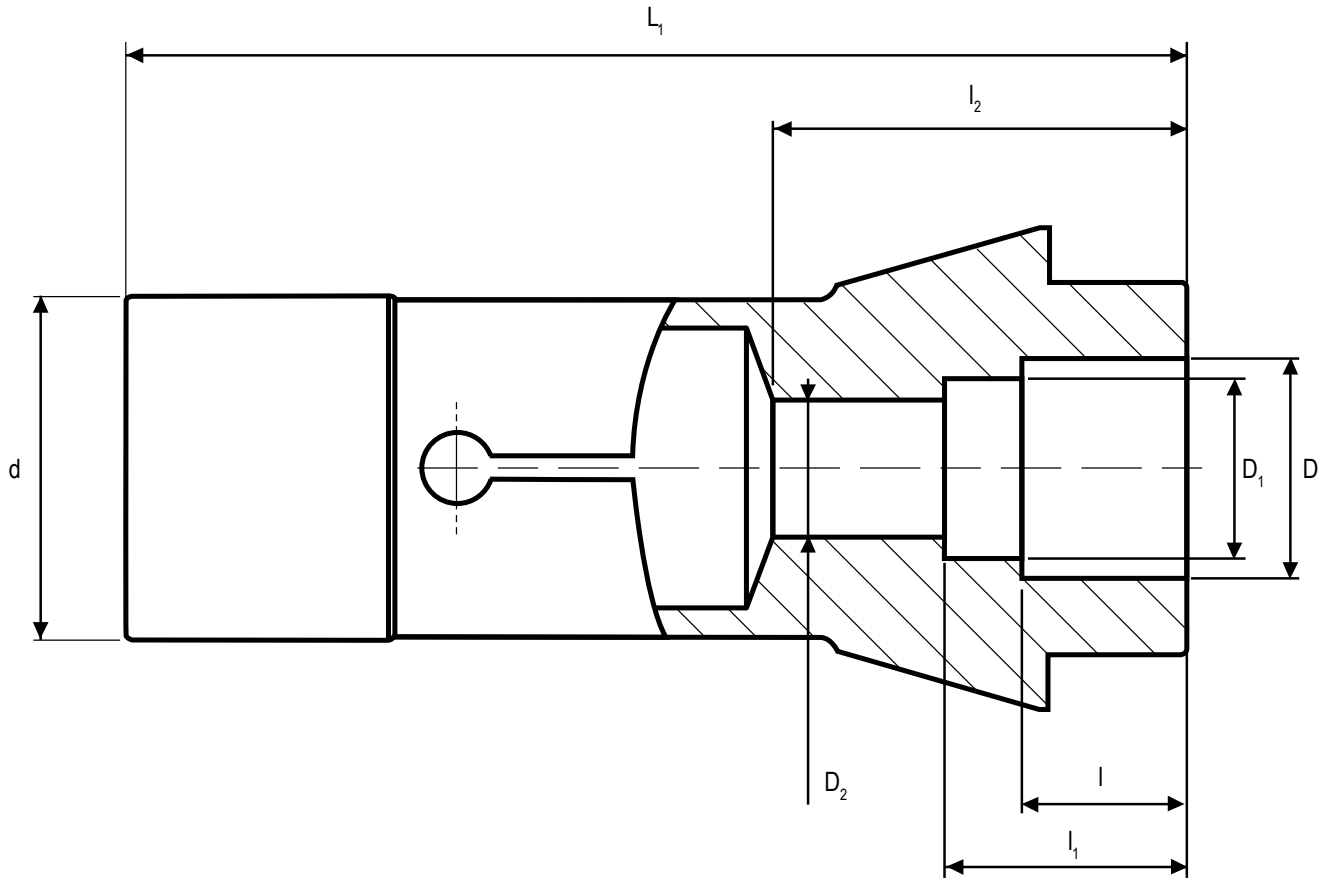

Typ ..... Beispiel (148E)

HP (High Precision)	☐	ja	
S-Schlitz	☐	ja	
Vulkanisiert	☐	ja	
Nut im Konus	☐	ja	..... mm
Nut im Schaft	☐	ja	..... mm
HM Beschichtung	☐	ja	
Freistich	☐	ja	..... mm

Bemerkung

gewünschte Stückzahl: ..... Stück

Spannzange Radius

Spanndurchmesser	D	(DCONWS)	=	.....
Radius	R		=	.....
Spannlänge	l	(LSC)	=	.....
Gesamtlänge	L_1	(OAL)	=	.....
Freibohrung	D_1		=	.....
Schaftdurchmesser	d	(DGUI)	=	.....

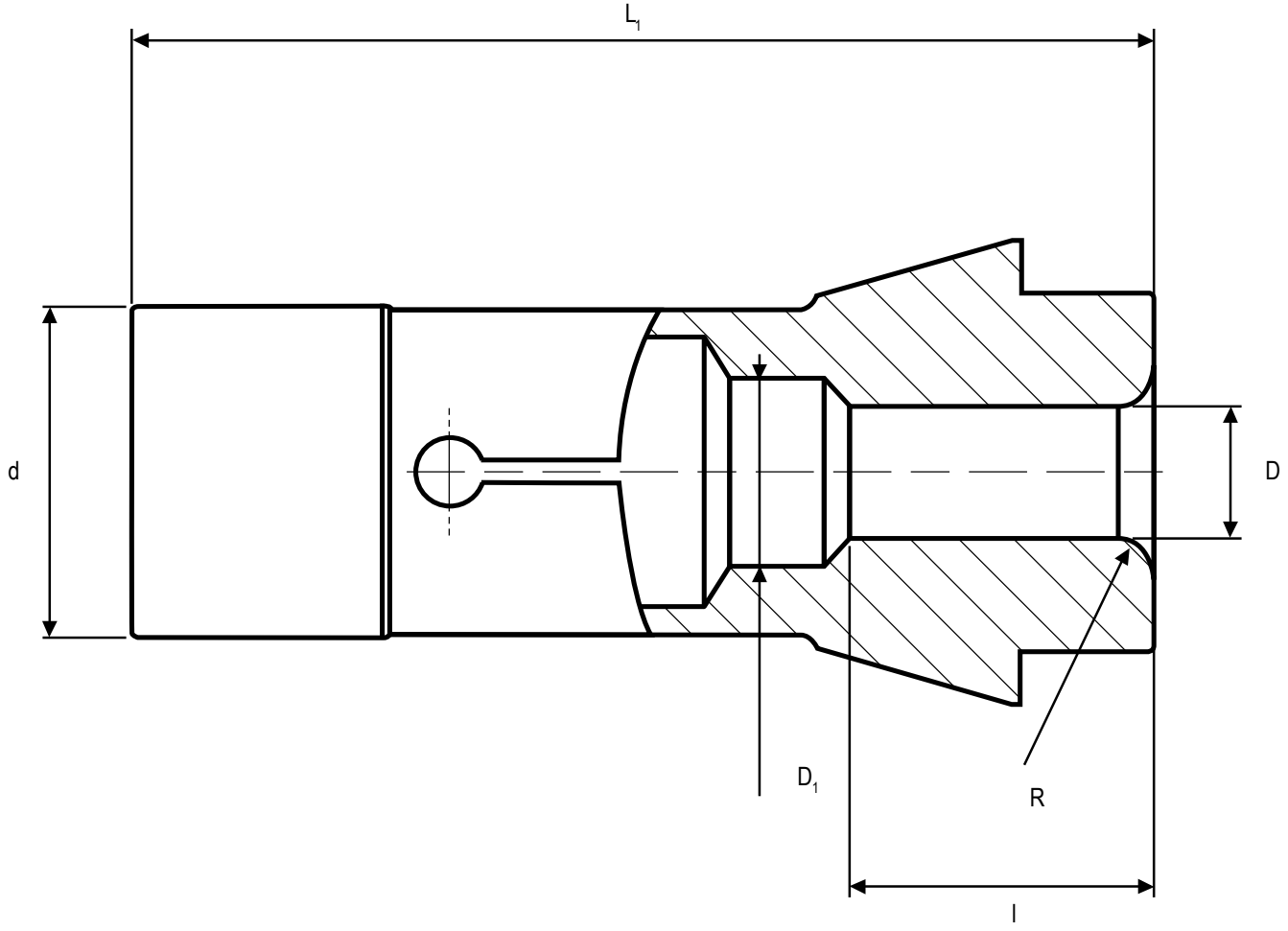

Typ ..... Beispiel (148E)

HP (High Precision)	☐	ja	
S-Schlitz	☐	ja	
Vulkanisiert	☐	ja	
Nut im Konus	☐	ja	..... mm
Nut im Schaft	☐	ja	..... mm
HM Beschichtung	☐	ja	
Anschlag	☐	ja	

Bemerkung

gewünschte Stückzahl: ..... Stück

Spannzange Freibohrung

Spanndurchmesser	D	(DCONWS)	=	.....
Spannlänge	l	(LSC)	=	.....
Gesamtlänge	L_1	(OAL)	=	.....
Freibohrung	D_1		=	.....
Schaftdurchmesser	d	(DGUI)	=	.....

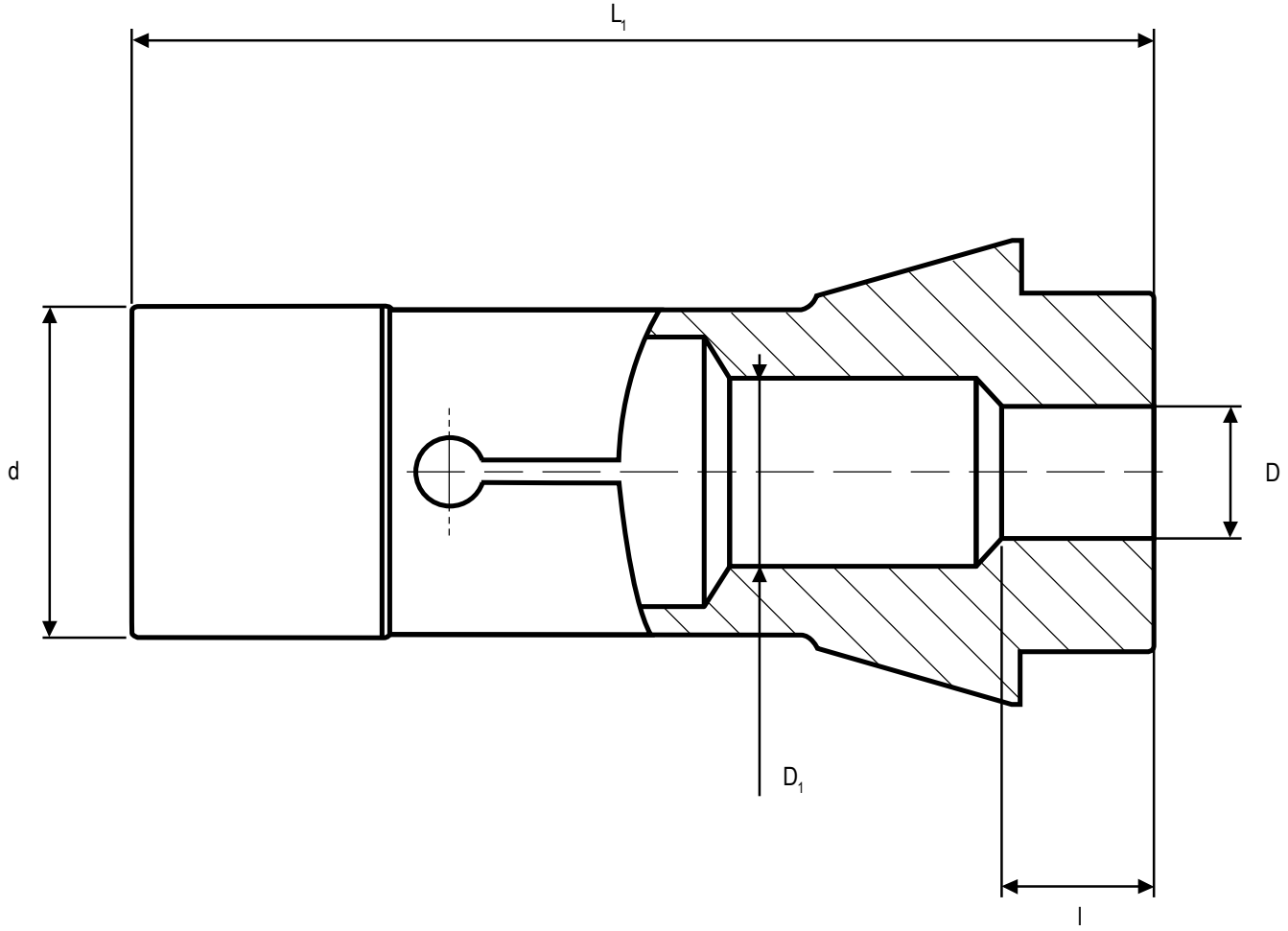

Typ ..... Beispiel (148E)

HP (High Precision)	☐	ja	
S-Schlitz	☐	ja	
Vulkanisiert	☐	ja	
Nut im Konus	☐	ja	..... mm
Nut im Schaft	☐	ja	..... mm
HM Beschichtung	☐	ja	
Anschlag	☐	ja	

Bemerkung

gewünschte Stückzahl: ..... Stück

Spannzange Konus zunehmend

vorderer Durchmesser	D	(DCONWS)	=	.....
Morsegröße	MK		=	.....
Winkel	β	(max. 3,5°) *	=	.....
Spannlänge	l	(LSC)	=	.....
Gesamtlänge	L_1	(OAL)	=	.....
hinterer Durchmesser	D_1		=	.....
Schaftdurchmesser	d	(DGUI)	=	.....

* Abhängig vom Klemmmechanismus

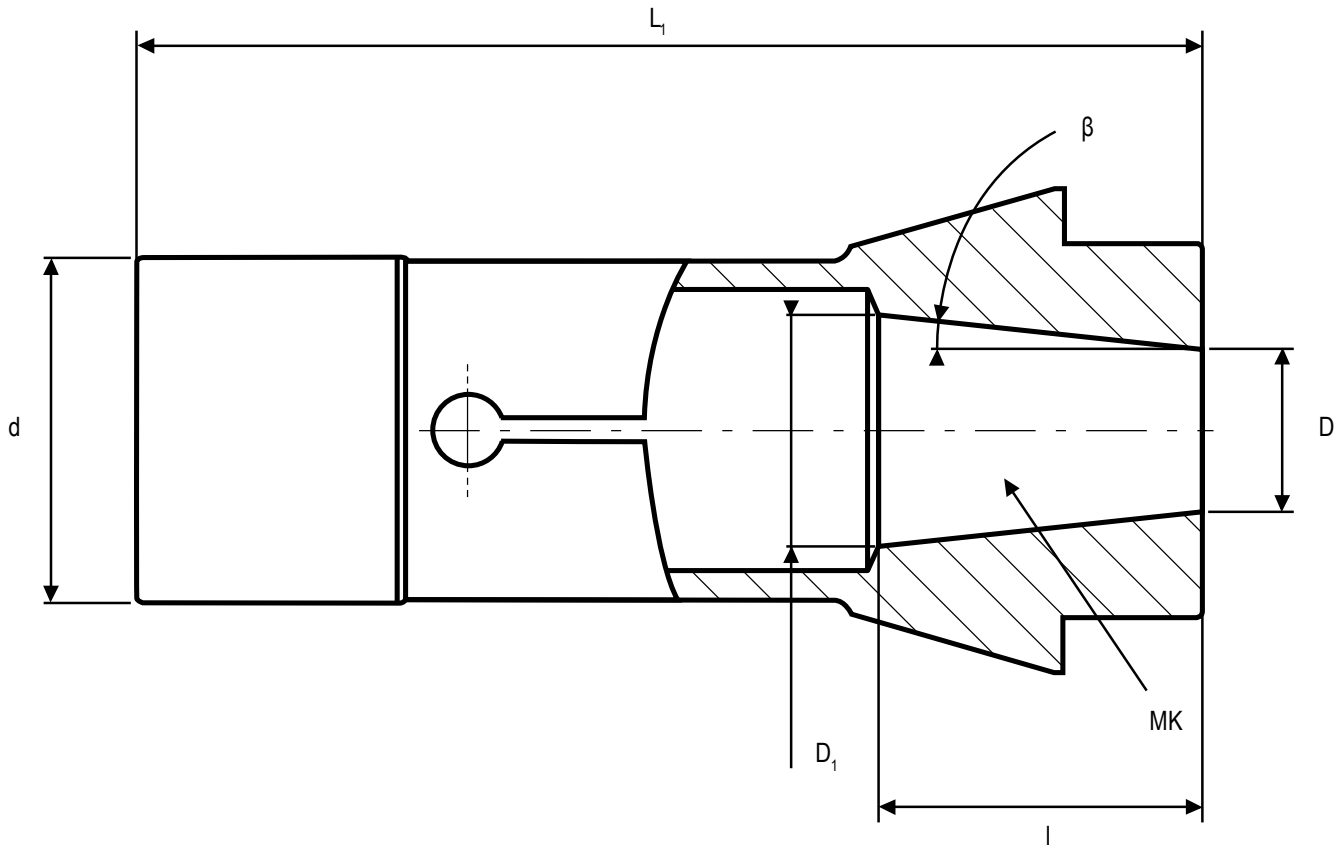

Typ ..... Beispiel (148E)

HP (High Precision)	☐	ja	
S-Schlitz	☐	ja	
Vulkanisiert	☐	ja	
Nut im Konus	☐	ja	..... mm
Nut im Schaft	☐	ja	..... mm
HM Beschichtung	☐	ja	
Anschlag	☐	ja	

Bemerkung

gewünschte Stückzahl: ..... Stück

Spannzange Konus abnehmend

vorderer Durchmesser	D	(DCONWS)	=	.....
Morsegröße	MK		=	.....
Winkel	β		=	.....
Spannlänge	l	(LSC)	=	.....
Gesamtlänge	L_1	(OAL)	=	.....
hinterer Durchmesser	D_1		=	.....
Schaftdurchmesser	d	(DGUI)	=	.....

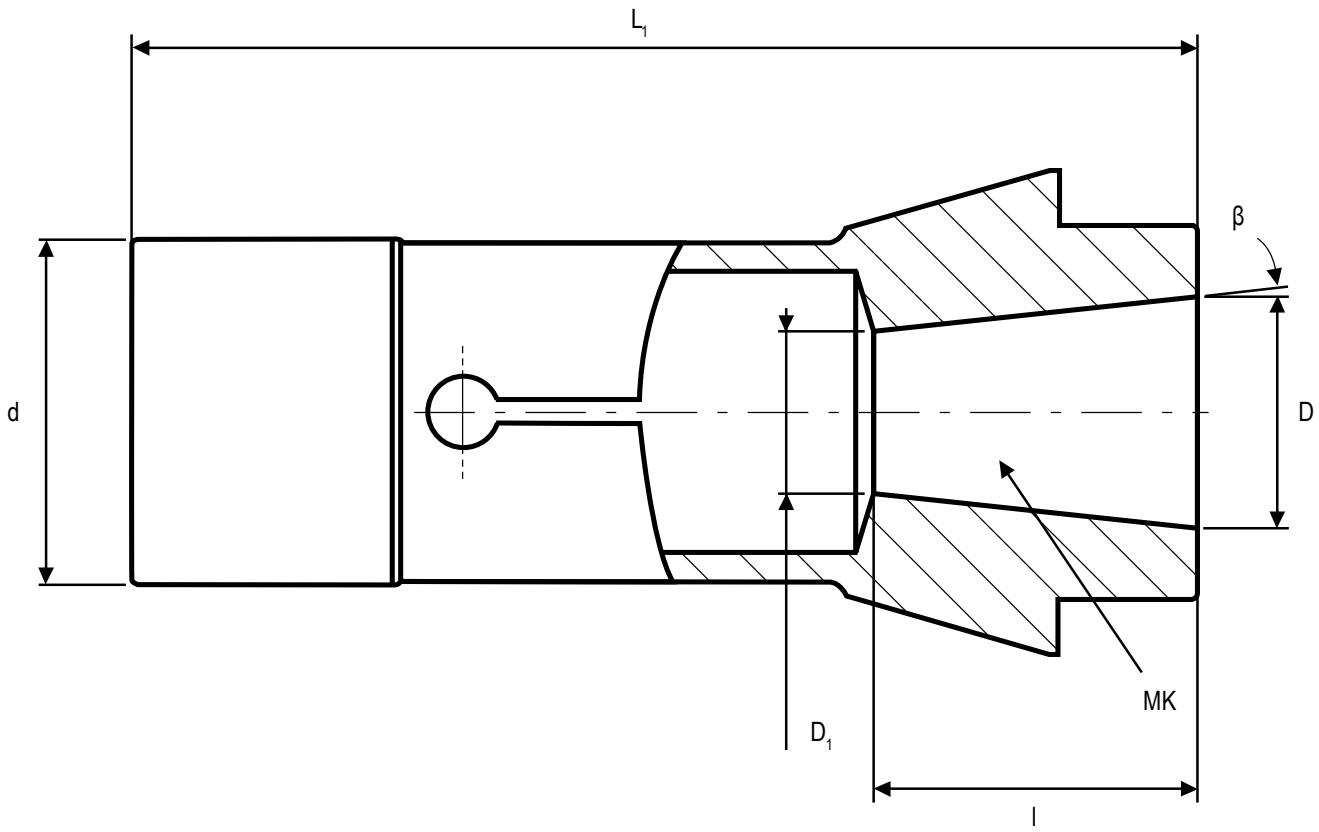

Typ ..... Beispiel (148E)

HP (High Precision)	☐	ja	
S-Schlitz	☐	ja	
Vulkanisiert	☐	ja	
Nut im Konus	☐	ja	..... mm
Nut im Schaft	☐	ja	..... mm
HM Beschichtung	☐	ja	
Anschlag	☐	ja	

Bemerkung

gewünschte Stückzahl: ..... Stück

Spannzange Fase

Fasen-Durchmesser	D_{AF}		=	.....
Spannbolzen	D	(DCONWS)	=	.....
Winkel	γ		=	.....
Spannlänge	l	(LSC)	=	.....
Gesamtlänge	L_1	(OAL)	=	.....
Freibohrung	D_1		=	.....
Schaftdurchmesser	d	(DGUI)	=	.....

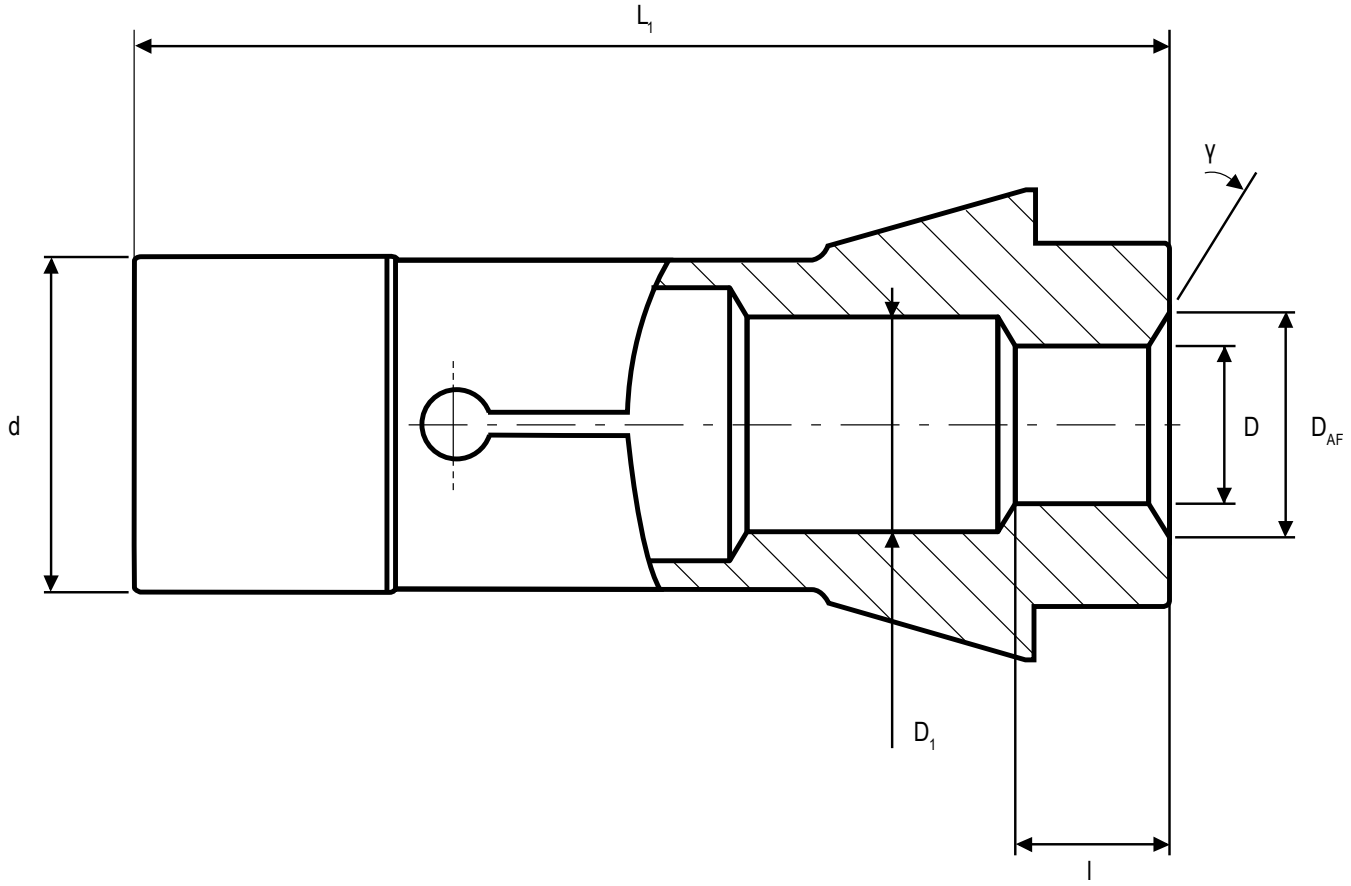

Typ ..... Beispiel (148E)

HP (High Precision)	☐	ja	
S-Schlitz	☐	ja	
Vulkanisiert	☐	ja	
Nut im Konus	☐	ja	..... mm
Nut im Schaft	☐	ja	..... mm
HM Beschichtung	☐	ja	
Anschlag	☐	ja	

Bemerkung

gewünschte Stückzahl: ..... Stück

Spannzange Exzenter, Freibohrung mitte

Spanndurchmesser	D	(DCONWS)	=	.....
Spannlänge	l	(LSC)	=	.....
2. Spannlänge	l_2		=	.....
Exzenterabstand	x		=	.....
Gesamtlänge	L_1	(OAL)	=	.....
2. Spanndurchmesser oder frei	D_1		=	.....
Schaftdurchmesser	d	(DGUI)	=	.....

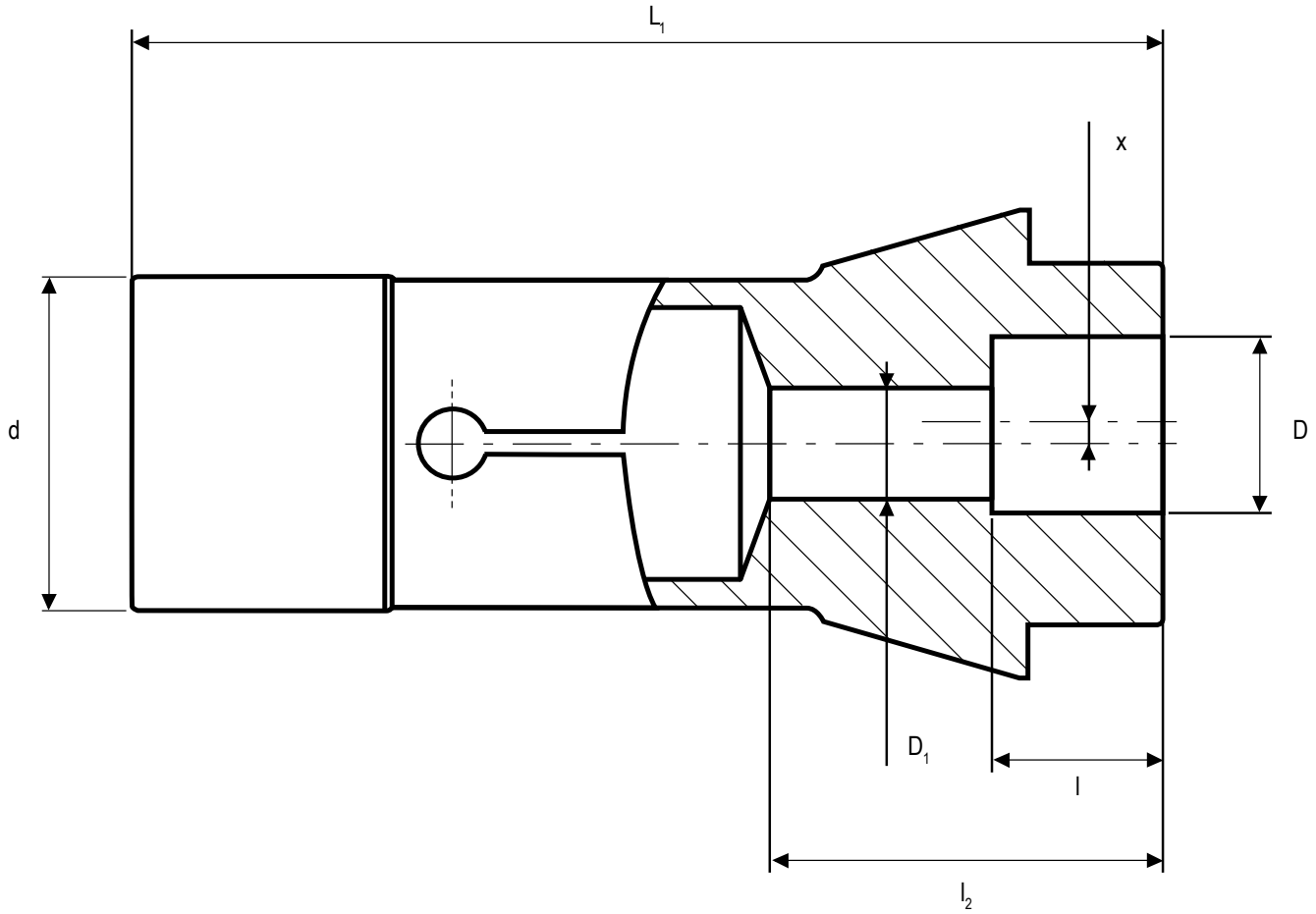

Typ ..... Beispiel (148E)

HP (High Precision)	☐	ja	
S-Schlitz	☐	ja	
Vulkanisiert	☐	ja	
Nut im Konus	☐	ja	..... mm
Nut im Schaft	☐	ja	..... mm
HM Beschichtung	☐	ja	
Freistich	☐	ja	

Bemerkung

gewünschte Stückzahl: ..... Stück

Spannzange Exzenter

Spanndurchmesser	D	(DCONWS)	=	.....
Spannlänge	l	(LSC)	=	.....
2. Spannlänge	l_2		=	.....
Exzenterabstand	x		=	.....
Gesamtlänge	L_1	(OAL)	=	.....
2. Spanndurchmesser oder frei	D_1		=	.....
Schaftdurchmesser	d	(DGUI)	=	.....

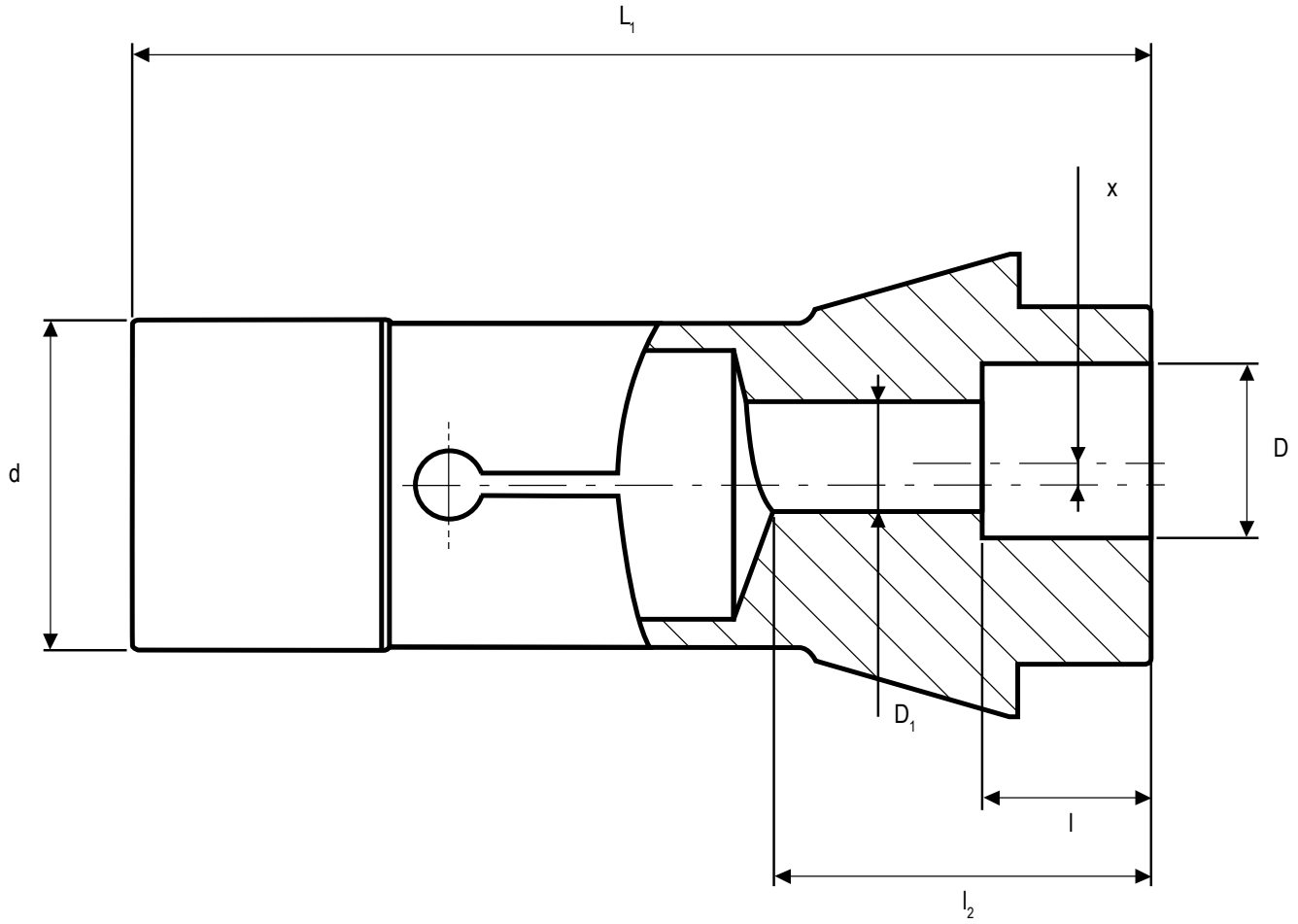

Typ ..... Beispiel (148E)

HP (High Precision)	☐	ja	
S-Schlitz	☐	ja	
Vulkanisiert	☐	ja	
Nut im Konus	☐	ja	..... mm
Nut im Schaft	☐	ja	..... mm
HM Beschichtung	☐	ja	
Freistich	☐	ja	

Bemerkung

gewünschte Stückzahl: ..... Stück

Vorbauspannzange konisch

Vorbau-Durchmesser	A		=	.....
Spanndurchmesser	D	(DCONWS)	=	.....
Spannlänge	l	(LSC)	=	.....
Winkel	κ		=	.....
Zusatzlänge	l_1		=	.....
Gesamtlänge	L_1	(OAL)	=	.....
Freibohrung	D_1		=	.....
Schaftdurchmesser	d	(DGUI)	=	.....

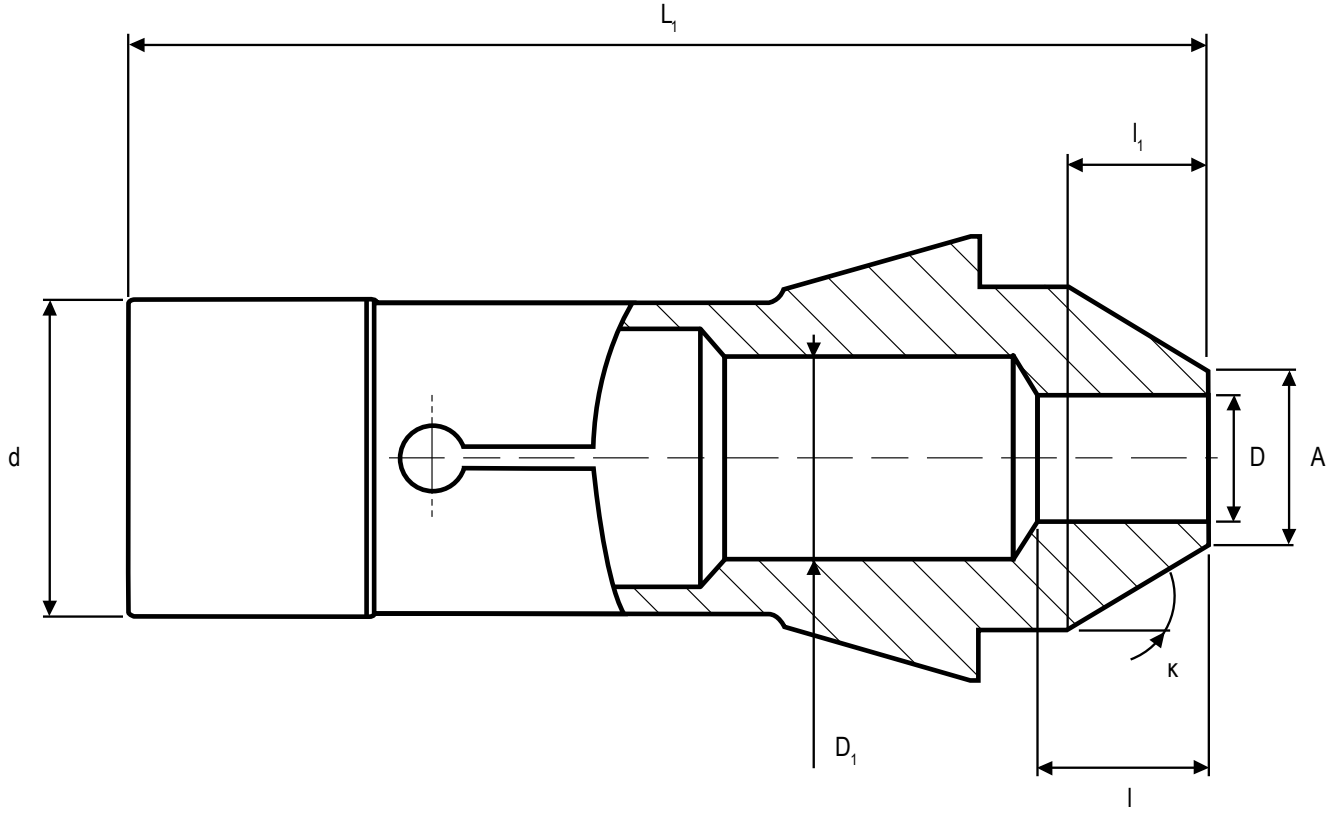

Typ ..... Beispiel (148E)

HP (High Precision)	☐	ja	
S-Schlitz	☐	ja	
Vulkanisiert	☐	ja	
Nut im Konus	☐	ja	..... mm
Nut im Schaft	☐	ja	..... mm
HM Beschichtung	☐	ja	
Anschlag	☐	ja	

Bemerkung

gewünschte Stückzahl: ..... Stück

Vorbauspannzange zylindrisch

Spanndurchmesser	D	(DCONWS)	=	.....
Spannlänge	l	(LSC)	=	.....
Zusatzlänge	l_1		=	.....
Gesamtlänge	L_1	(OAL)	=	.....
Freibohrung	D_1		=	.....
Schaftdurchmesser	d	(DGUI)	=	.....

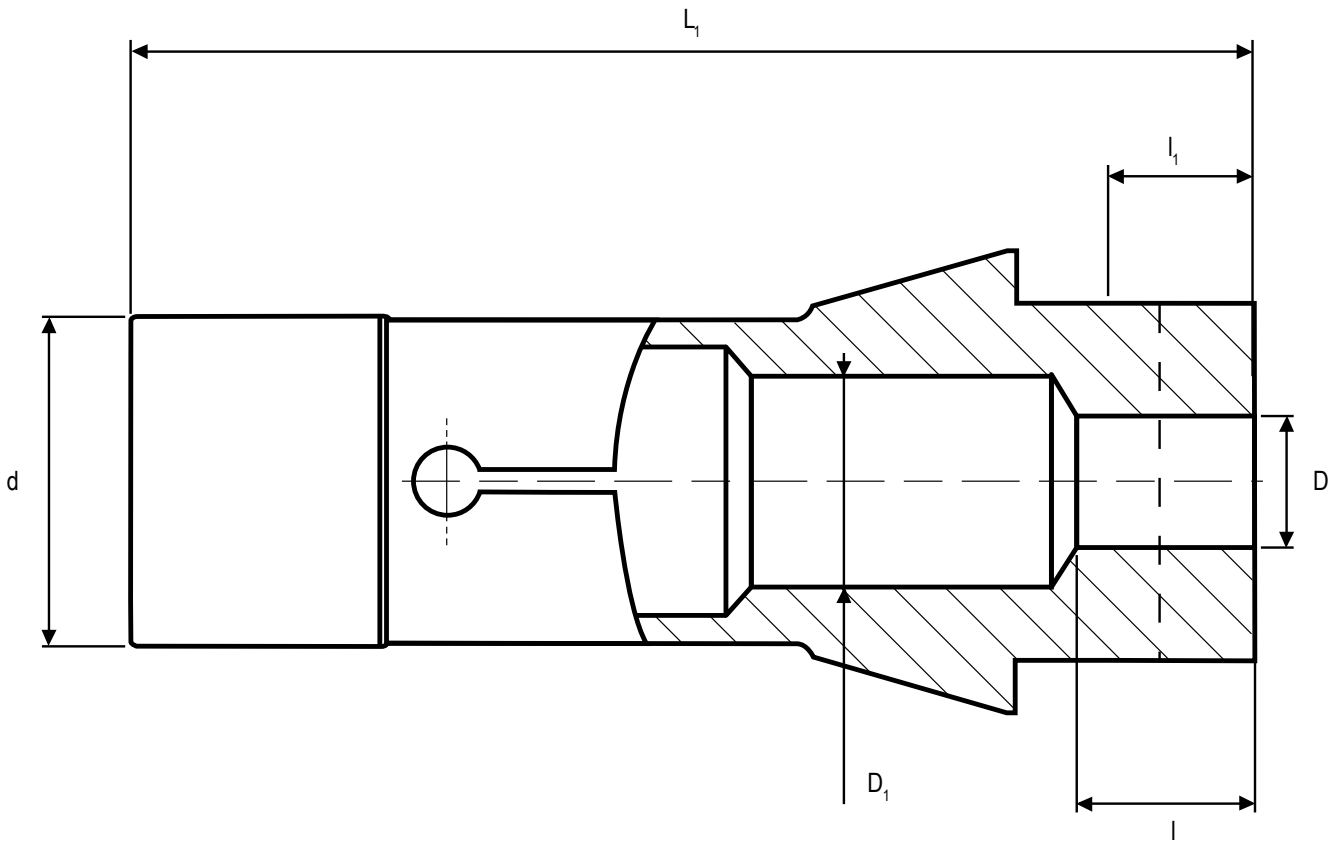

Typ ..... Beispiel (148E)

HP (High Precision)	☐	ja	
S-Schlitz	☐	ja	
Vulkanisiert	☐	ja	
Nut im Konus	☐	ja	..... mm
Nut im Schaft	☐	ja	..... mm
HM Beschichtung	☐	ja	
Anschlag	☐	ja	

Bemerkung

gewünschte Stückzahl: ..... Stück