Questionnaire

Demande d'outils spéciaux
Fraise à tourbilloner

Merci d'envoyer votre formulaire dûment rempli par mail à **info.france@ceratizit.com** !

Société : .....

Dept / Ville : .....

Contact Ceratizit : .....

Interlocuteur : .....

Code client : .....

N° de téléphone : .....

Vos références : .....

Votre adresse mail : .....

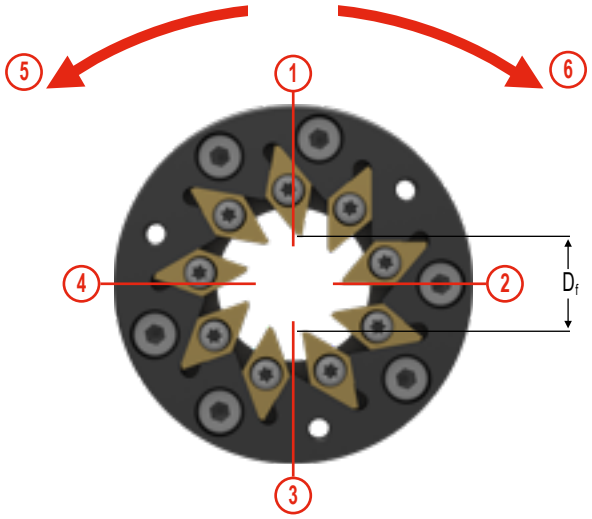

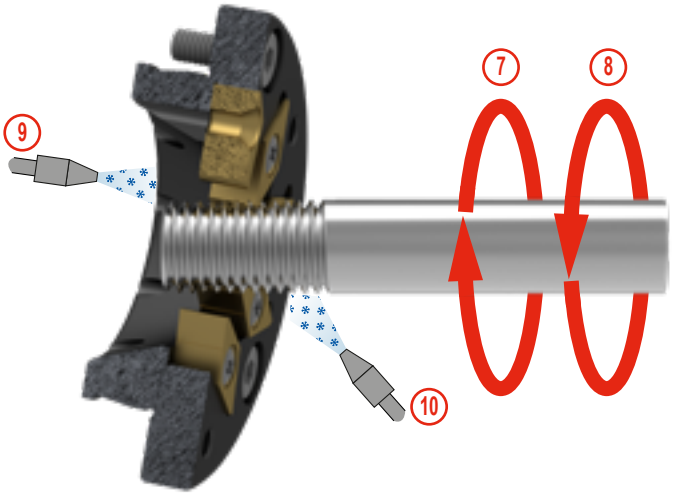

1 Matériau

Design	(DIN)	.....
Diamètre de la barre	(Ø)	.....
Sens de rotation de la barre		7 ◯ 8 ◯
Position de coupe		◯ ◯ ◯ ◯ 1 2 3 4

2 Arête de coupe

Profil complet	.....
Nombre de filetages	.....
Revêtement (seulement sur requête spéciale)	☐

3 Données d'outil

Sens de rotation		5 ◯ 6 ◯
Diamètre du cercle inscrit	(D_f)	.....

4 Données de la machine

Fabricant	.....
Type de machine	.....
Fabricant de l'outil motorisé	.....
Type d'outil motorisé	.....
Monte de l'outil (ex périphérie, revolver, etc,,)	.....
Axe Y (oui/non)	.....
Pression du lubrifiant (bar)	
Sortie de la lubrification	9 ◯ 10 ◯

5 Remarques

Merci de joindre à cette demande un plan détaillé de la partie filetée.

05/2025